ZM 13000 SEA

СХЕМА ДЕТАЛЕЙ ГЕНЕРАТОРА

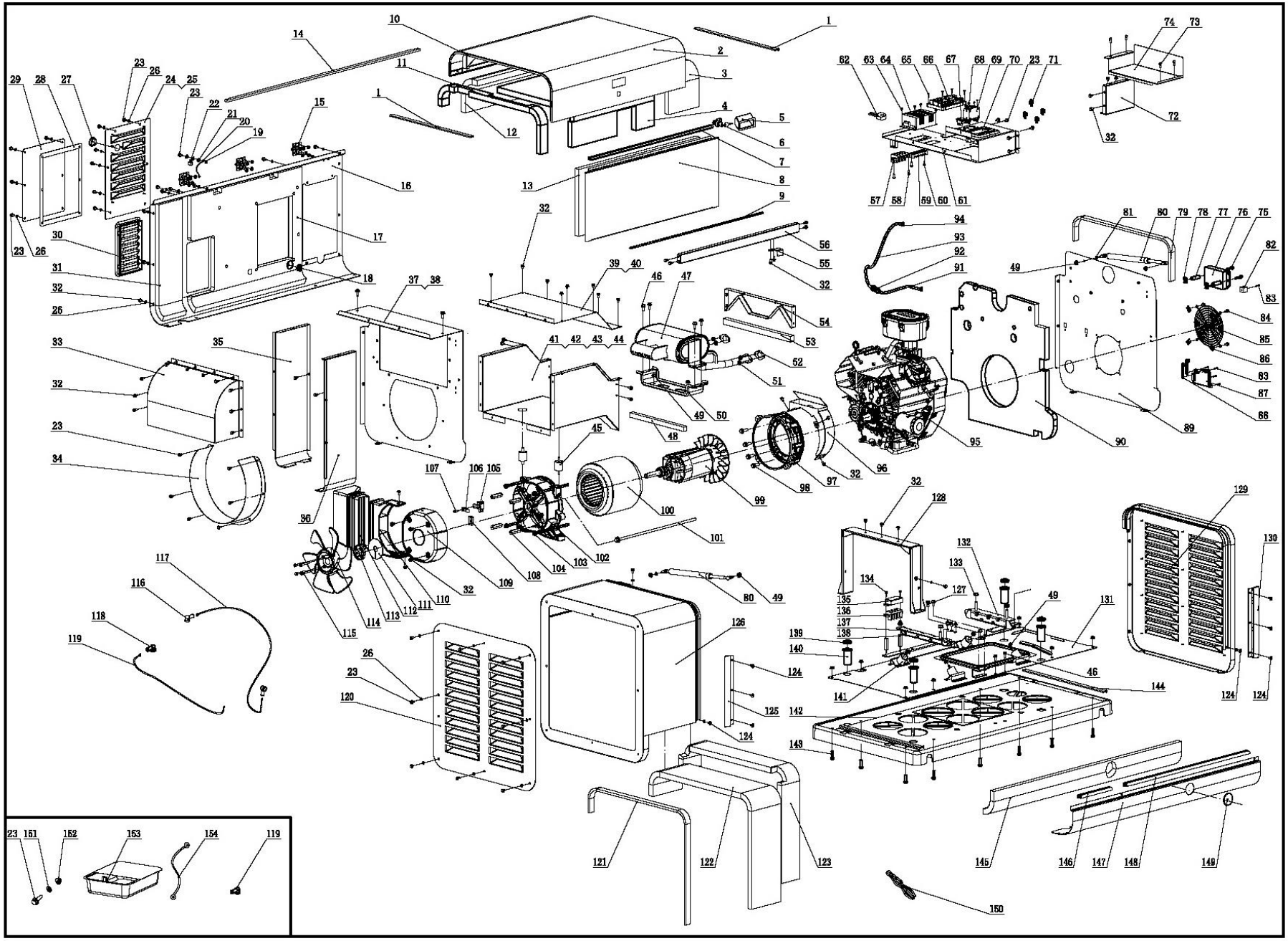

СПИСОК ДЕТАЛЕЙ ГЕНЕРАТОРА

№	Номер детали	Описание	Кол-во
1	166.200021.16	Уплотнительная лента, опорная пластина верхней крышки, 2	2
2	166.200500.01.203	Верхняя крышка в сборе, правая, серая	1
3	166.200021.20	Акустическая панель, правая сторона верхней крышки, разъемный тип 3	1
4	166.200021.19	Акустическая панель, правая сторона верхней крышки, разъемный тип 2	1
5	166.200702.00	Крышка ручки	1
6	166.200110.00	Ручка в сборе	1
7	166.200109.08	Резиновая лента, 770 мм	1
8	166.200105.00.203	Передняя крышка для технического обслуживания, правая, серая	1
9	166.200109.03	Уплотнительная лента, 20 x 835 x 8 мм, желоб	1
10	169.200109.02	Уплотнительная лента, 20 x 880 x 8 мм, желоб	2
11	169.200021.11	Акустическая панель, правая сторона верхней крышки 3	1
12	166.200021.18	Акустическая панель, правая сторона верхней крышки, разъемный тип 1	1
13	166.200021.22	Акустическая панель, передняя крышка для технического обслуживания	1
14	166.200021.10	Уплотнительная лента, верхняя крышка	1
15	161.201900.00	Петля	3
16	166.200401.01.203	Задняя крышка, правая, серая	1
17	166.200021.17	Акустическая панель, задняя центральная камера, огнестойкая 3	1
18	122.210003.00	Оболочка вывода	1
19	1.6177.1,06	Контргайка М6, фланец	17
20	5.1900.072	Заземляющая линия 130 мм	1
21	1.862.06	Стопорная шайба Ø6, зубчатая	6
22	5.1560.000	Клемма заземляющего провода, Ø6, UL	1
23	1.5789.0615	Болт фланца, М6 x 15	25
24	166.200402.01.203	Крышка доступа, электрический шкаф, правая, серая	1
25	166.200021.15	Акустическая панель, прокладка задней крышки для технического обслуживания	1
26	2.03.064	Шайба, Ø6 × Ø12	21
27	161.080007.00	Крышка, Ø35	1
28	166.200021.15	Акустическая панель, прокладка задней крышки для технического обслуживания	1
29	169.200402.00.203	Задняя крышка для технического обслуживания, правая, серая	1
30	161.192100.00	Опора, воздуховод, генератор, огнестойкая	1
31	166.200021.01	Акустическая панель, задняя центральная камера, огнестойкая 2	1
32	1.5789.0612	Болт фланца, М6 x 12	60
33	166.102200.00.2	Задняя крышка глушителя, черная	1
34	166.192300.02,2	Воздуховод, вентилятор ротора, черный	1
35	166.200017.00.2	Теплоизоляционная пластина, передняя часть полости глушителя, черная	1
36	166.200017.01.2	Теплоизоляционная пластина, за полостью глушителя, черная	1
37	166.200005.01.203	Противопожарная перегородка, левый, правый, серый, огнестойкий и текстурированный	1
38	166.200021.07	Акустическая панель, левая противопожарная перегородка, огнестойкая	1
39	166.102400.00.2	Воздуховод, труба глушителя, сверху, черный	1
40	166.100005.01	Теплоизоляционная прокладка, металлический композит, сверху	1
41	166.102500.00.2	Нижняя крышка глушителя, черная	1
42	166.100005.02	Теплоизоляционная прокладка, металлический композит, внизу	1
43	166.100005.04	Акустическая панель, нижняя крышка глушителя, левая	1
44	166.100005.05	Акустическая панель, нижняя крышка глушителя, правая	1

№	Номер детали	Описание	Кол-во
45	166.200605.00	Крепление двигателя	2
46	1.16674.0820	Болт фланца, М8 x 20	6
47	166.101000.00.2	Глушитель в сборе	1
48	166.100005.06	Акустическая панель	1
49	1.6177.1,08	Контргайка М8, фланец	18
50	166.101004.00.2	Опора, сборка глушителя, черная	1
51	2.02.033	Толстая гайка М8	1
52	161.101002.00	Прокладка, выхлопная система	2
53	166.100005.03	Акустическая панель, передняя крышка глушителя	1
54	166.102100.00.2	Передняя крышка глушителя в сборе, черная	1
55	166.201004.00	Фиксирующая пластина	1
56	166.201600.04.203	Опорная пластина, правая, серая, разъемная	1
57	161.210011.03	Клеммная колодка, 60 А, угол 90	1
58	1.818.0514,1	Винт М5×14, черный	2
59	122.210011.02	Клеммная колодка, ATS	1
60	1.823.0412.1	Винт М4×12, черный	2
61	166.200004.05.203	Крышка панели, электрический шкаф, правая, серая	1
62	166.210200.01	Трансформатор переменного тока	1
63	1.9074.4.0414.1	Винт/шайба в сборе М4 x 14, черный	4
64	5.1820.017	Зарядное устройство, аккумулятор, 24 В	1
65	1.818.0425,1	Винт М4×25, черный	4
66	5.1850.009	Клеммная панель	1
67	5.1050.009	Выключатель, UL, черный	1
68	1.9074.4.0306.1	Винт/шайба в сборе М3 x 6, черный	4
69	5.1241.480.9	Автоматический выключатель 48 А, двухполюсный, UL	1
70	5.1850.012	Руководство пользователя контроллера	1
71	2.05.009	Зажим, Ø12,5 x 7	4
72	166.201600.02.203	Опорная пластина, электрический шкаф, правая, серая	1
73	2.08.205	Болт, М6 x 12	4
74	166.200004.02.203	Крышка, электрический шкаф, правая, серая	1
75	1.5789.0675	Болт фланца, М6 x 75	2
76	161.190200.05	AVR, TT915-400	1
77	2.13.029	Втулка, Ø7 × Ø14 × 50	2
78	2.02.031	Закладная гайка М6	2
79	169.200021.13	Уплотнительная лента, верхняя крышка, 32 x 810 x 15	1
80	163.200510.01	Пневматическая пружина 15 кг	2
81	1.848.08	Шайба Ø8	2
82	161.210011.04	Клемма, два отверстия, разъем	1
83	1.818.0420,1	Болт М4 x 20, черный	5
84	2.08.068.2	Болт с фланцем М5 x 13	4
85	161.200020.00	Решетка	1
86	2.02.030	Закладная гайка М5	4
87	166.113000.03	Модуль электронного управления скоростью	1
88	2.05.049	Зажим, 200 мм	2

№	Номер детали	Описание	Кол-во
89	166.200005.02.203	Противопожарная перегородка, правая, серая, разъемная	1
90	166.200021.21	Пенопласт, правая противопожарная перегородка, огнестойкий	1
91	172.070011.02	Топливная трубка, 530 мм	1
92	717.070500.00	Топливный фильтр	1
93	169.070011.01	Топливная трубка, 600 мм	1
94	2.06.027	Зажим Ø12,5 x b8	4
95	YFHSB13000SEA	Двигатель, 754 куб. см	1
96	166.192300.01	Воздуховод, выхлоп двигателя	1
97	166.190007.00	Передний корпус, статор	1
98	1.5789.1022	Болт с фланцем M10 x 22	4
99	166.191100.01	Ротор в сборе, медь, Ø135 x 170 мм	1
100	166.191200.01	Статор в сборе, медь, Ø230 x 170 мм	1
101	2.08.201	Болт/шайба фланца, M10 x 416	1
102	161.190002.00	Концевой корпус	1
103	2.08.131	Болт/шайба фланца, M8 x 220	4
104	2.08.199	Мужской / Женский Болт, M6 x 55+10	4
105	161.190300.00	Узел угольной щетки	1
106	122.190004.01	Зажим, угольная щетка	1
107	1.9074.15.0520	Болт/шайба, M5 x 20	1
108	161.200109.04	Резиновая лента, 35 мм	1
109	166.190003.00.2	Крышка генератора, черная	1
110	166.192100.00	Кронштейн воздушного колпака	1
111	166.190022.00	Штекер, крышка генератора	1
112	166.192300.00	Воздуховод, генератор	1
113	164.190019.00	Фланцевая пластина, вентилятор	1
114	166.080001.00	Вентилятор ротора, алюминиевый	1
115	1.5789.0650	Болт с фланцем M6 x 50	4
116	163.200013.01	Оболочка, провод, красный	2
117	5.1900.123	Красный провод, 1050 мм, аккумулятор	1
118	163.200013.00	Оболочка, провод, черный	3
119	5.1900.124	Черный провод, 1050 мм, аккумулятор	1
120	169.200201.00.203	Левая крышка, правая, серая	1
121	166.200021.14	Уплотнительная лента, левая крышка, 32 x 1090 x 15	1
122	169.200021.03	Акустическая панель, левая крышка опоры 1	1
123	169.200021.04	Акустическая панель, левая крышка опоры 2	1
124	2.08.055.1	Болт M6 x 14. Черный	8
125	166.200032.01	Направляющая рейка, левая	1
126	169.202200.00.203	Левая опорная крышка в сборе, правая, серая	1
127	1.15789.0816	Болт с фланцем M/8 x 16	4
128	166.102005.10.2	Опора, между крышкой глушителя и основанием, черная	1
129	166.202300.00.203	Правая крышка опоры, правая, серая	1
130	166.200032.02	Направляющая рейка, правая	1
131	166.200601.00.203	Центр основания, правый, серый	1
132	164.201600.00	Опора, двигатель	1

№	Номер детали	Описание	Кол-во
133	1.6177.1,10	Контргайка M10, фланец	4
134	1.16674.0516	Болт с фланцем M5 x 16	2
135	161.210018.00	Крышка, клеммная колодка	1
136	161.210011.02	Клеммная колодка, 60 A, угол 90	1
137	161.201600.01	Опора, торцевой корпус	1
138	2.08.133	Болт с наружной резьбой, M5 x 50	2
139	165.200608.00	Система Anti Typhoon Sulk	4
140	165.201804.00	Втулка, устойчивая к тайфунам	4
141	164.200605.00	Крепление двигателя	4
142	166.201800.00	Пластиковый поддон, PP	1
143	1.5783.0825	Болт M8 x 25	8
144	166.200021.13	Уплотнительная лента, опорная пластина верхней крышки, 1	1
145	166.200021.09	Пенопласт, передняя крышка, огнестойкий	1
146	166.200109.07	Резиновая лента, 285 мм	1
147	166.200101.00.203	Передняя крышка, правая, серая	1
148	167.200109.04	Резиновая лента, 770 мм	1
149	165.200503.00	Передняя крышка, резиновая заглушка	1
150	GM10000.21.10	Проводка	1
151	1.97.1.06	Шайба Ø6	4
152	1.6182.06	Контргайка M6, фланец	4
153	161.200023.00.1	Масляный контейнер, черный	1
154	5.1900.074	Перемычка аккумулятора, 275 мм, 6 AWG	1

СХЕМА ДЕТАЛЕЙ ТОПЛИВНОГО БАКА

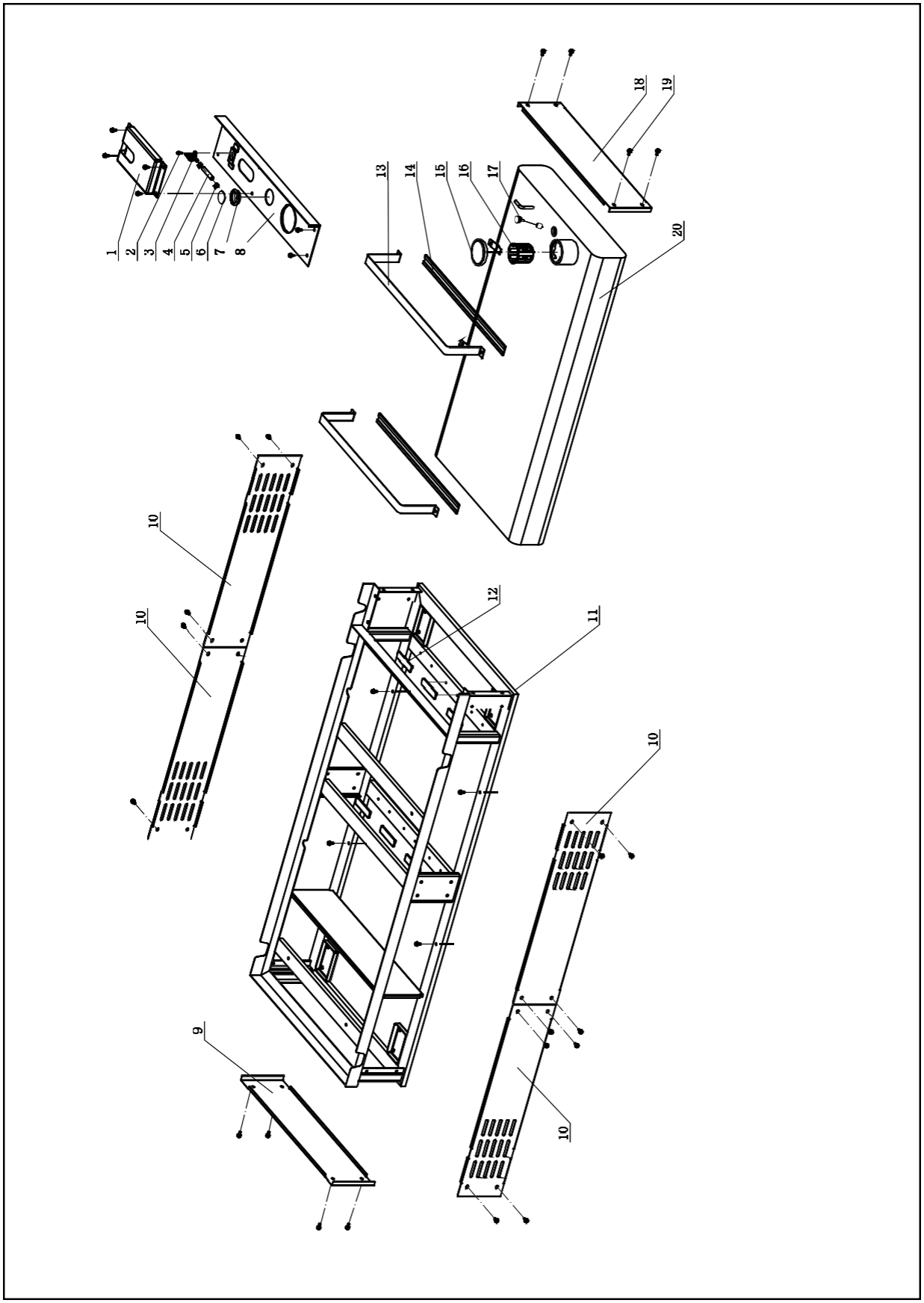

СПИСОК ДЕТАЛЕЙ ТОПЛИВНОГО БАКА

№	Номер детали	Описание	Кол-во
1	166.202506.00.2	Крышка масляного переключателя, черная	1
2	1.16674.0512,1	Болт фланца M5 x 12, черный	1
3	166.070400.00	Топливный клапан	1
4	172.070011.01	Топливная трубка, 65 мм	1
5	2.06.018	Зажим Ø10,5 × b8	2
6	166.202507.00	Акриловая пластина	1
7	166.202508.00	Акриловое уплотнительное кольцо	1
8	166.202502.00.2	Верхняя крышка, черная	1
9	166.202503.00.2	Левая крышка, черная	1
10	166.202501.00.2	Передняя крышка, черная	4
11	166.202505.00.2	Каркас, черный	1
12	122.201400.02	Резина, опора	6
13	166.070052.00.2	Лента давления топливного бака, черная	2
14	166.070053.00	Резиновая прокладка	2
15	122.070100.03	Крышка топливного бака	1
16	122.070300.02	Топливный фильтр	1
17	122.072000.06	Узел датчика уровня топлива	1
18	166.202504.00.2	Правая крышка, черная	1
19	1.5789.0612,1	Болт фланца M6 x 12, черный	34
20	166.071000.00.2	Топливный бак, 78 л, черный	1

СХЕМА ДЕТАЛЕЙ ДВИГАТЕЛЯ

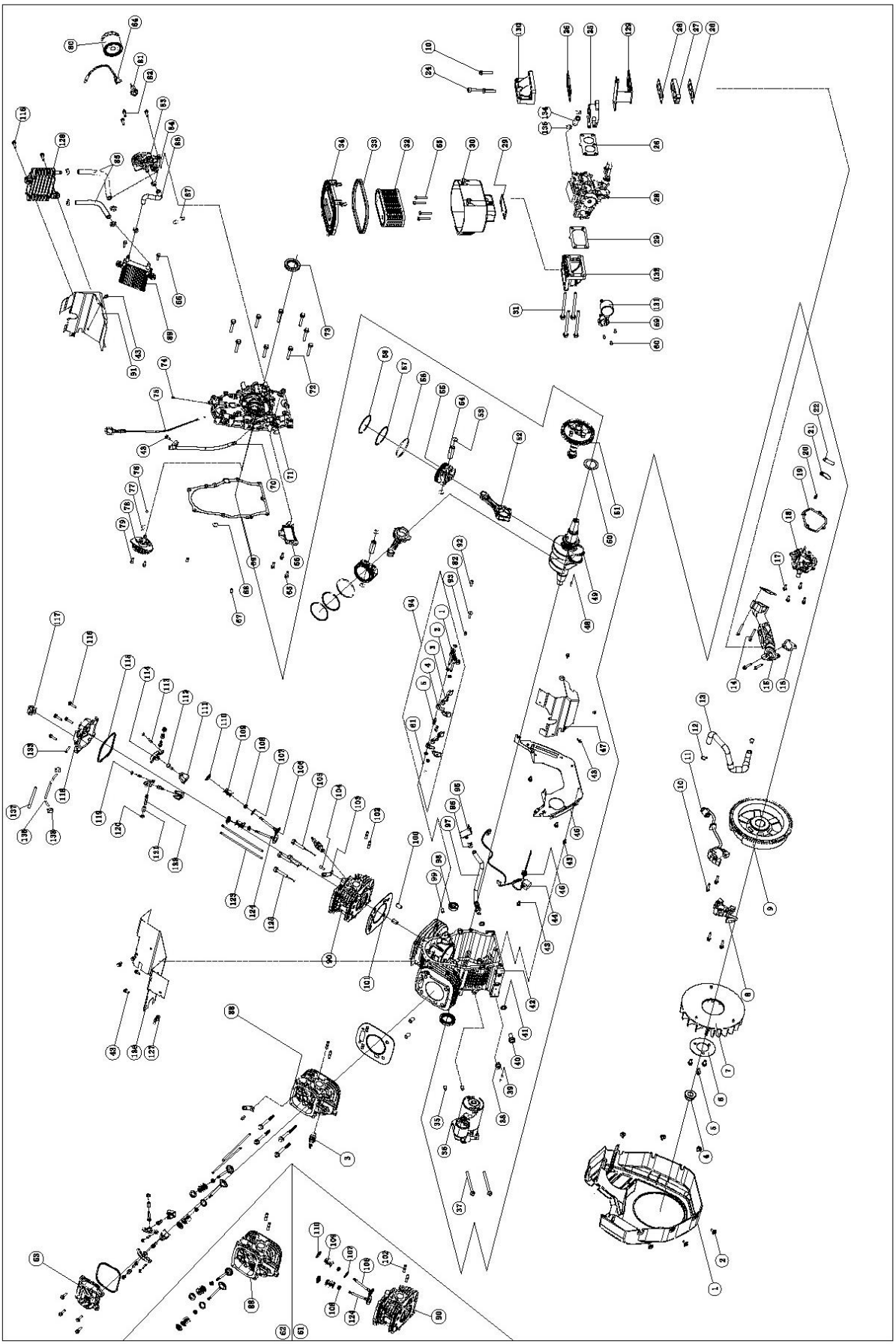

СПИСОК ДЕТАЛЕЙ ДВИГАТЕЛЯ

№	Номер детали	Описание	Кол-во
1	166.080100.01	Крышка вентилятора	1
2	2.08.083	Болт, шестигранный фланец М6 x 12	6
3	2.15.002	Свеча зажигания, F6RTC	2
4	1.6177.20	Гайка, М20 x 1,5 с фланцем	1
5	1.5789.0816	Болт с шестигранной головкой и фланцем, М8 x 16	3
6	61.080005.00	Пластина, вентилятор	1
7	717.080001.00	Вентилятор, охлаждающий	1
8	166.123000.00	Катушка зажигания, цилиндр 1, ЕМС	1
9	717.120100.20	Маховик в сборе	1
10	1.5789.0629	Болт с шестигранной головкой и фланцем, М6 x 29	6
11	166.123000.01	Катушка зажигания, цилиндр 2, ЕМС	1
12	2.06.009	Зажим, Ø17xØ1,5	2
13	717.030019.00	Трубка, сапун	1
14	1.16674.0640	Большой болт с шестигранной головкой, М6 x 40	4
15	717.130012.00	Впускной коллектор	1
16	717.130011.00	Прокладка, впускной коллектор	2
17	1.16674.0620	Болт с шестигранной головкой и фланцем, М6 x 20	4
18	717.030021.70	Крышка, сапун	1
19	717.030022.30	Прокладка, крышка сапуна	1
20	1.818.0410	Винт, маленькая цилиндрическая головка М4 x 10	2
21	717.021104.00	Фиксатор, клапан с язычком	1
22	717.021103.30	Лепестковый клапан	1
23	1.5789.0615	Болт с шестигранной головкой и фланцем, М6 x 15	2
24	1.70.1,0665	Винт, М6 x 65, с шестигранной головкой	1
25	717.073000.00	Бензонасос в сборе	1
26	717.130003.00	Прокладка карбюратора	4
27	61.130001.00	Изолятор, карбюратор	1
28	166.131000.20	Сборка смесителя	1
29	717.090005.00	Прокладка, узел кондиционера	2
30	166.091100.00	Узел основания, воздушный фильтр	1
31	2.08.087	Болт, М6 x 83	4
32	717.091300.71	Воздушный фильтр в сборе	1
33	717.091002.20	Уплотнение, основание кондиционера	1
34	717.091200.22	Крышка, основание кондиционера	1
35	2.04.009	Штифт, дюбель Ø10 x 14	2
36	717.125000.21	Узел двигателя, 24 В соленоидный стартер с переключением	1
37	1.16674.08110	Большой болт с шестигранной головкой, М8 x 110	2
38	5.1050.003	Выключатель, термозащита	1
39	1.823.0306.1	Винт, М3 x 6	2
40	2.08.039	Болт, сливной, М12 x 1,5 x 15	1
41	2.03.023	Шайба, сливной болт, Ø12,5 x Ø20 x 2	2
42	166.030101.01	Компонент картера	1
43	1.5789.0612	Болт с шестигранной головкой и фланцем, М6 x 12	13
44	166.120800.00	Диодный узел, остановка двигателя	1

№	Номер детали	Описание	Кол-во
45	2.12.004	Прокладка Ø9,5 x 10	1
46	717.080800.31	Воздушный коллектор, узел, внутренний маслоохладитель	1
47	166.080500.00	Воздушный направляющий, внешний цилиндр 1 в сборе	1
48	2.14.005	Шпонка, маховик, 4 x 5,5 x 12,5	1
49	717.050100.04	Узел, коленчатый вал — конический Pto	1
50	2.03.026	Шайба, упорная, коленчатый вал, Ø39 x Ø54 x 1,2	1
51	717.040100.01	Вал распределительного механизма в сборе	1
52	717.050200.00	Узел, шатун	2
53	2.09.009	Фиксатор, поршневой палец, Ø17 x Ø1	4
54	717.050003.30	Штифт поршня, Ø17 x 53,8 мм	2
55	717.050005.41	Поршень, 80 мм, 3 мм, вогнутая керамическая головка	2
56	43..050303.00	Кольцо в сборе, маслоотводящее	2
57	43.050302.00	Кольцо, поршень, 2-е	2
58	43.050301.00	Кольцо, верхний поршень	2
59	166.132200.01	Шаговый двигатель	1
60	1.9074.3.0408	Винт, М4 x 8	4
61	717.010000.02	Головка цилиндра, 2	1
62	717.010000.01	Головка цилиндра, 1	1
63	717.021001.32	Крышка клапана в сборе	1
64	5.1910.002	Проводка, переключатель, отключение при низком уровне масла	1
65	1.5789.0620	Болт с шестигранной головкой и фланцем, М6 x 20	9
66	61.150300.00	Компонент масляного фильтра	1
67	2.04.002	Фиксирующий штифт Ø8 x 14	2
68	2.07.023	Уплотнительное кольцо Ø12 x Ø3,5	1
69	717.030008.00	Прокладка, крышка картера	1
70	166.031200.00	Трубка, масляный щуп в сборе	1
71	166.030007.00	Крышка картера	1
72	1.5789.0850	Болт с шестигранной головкой и фланцем, М8 x 50	9
73	2.11.010	Уплотнение, масло Pto, Ø38 x Ø58 x 9	2
74	61.030011.00	Заглушка крышки картера	1
75	717.031000.00	Лопасть, масляный щуп	1
76	1.308.9.5	Шарик Ø9,5, стальной обратный клапан	1
77	61.150004.00	Пружина, сжатие	1
78	61.151000.00	Насос в сборе, масляный	1
79	1.70.0616	Винт, М6 x 16, с шестигранной головкой	2
80	717.153000.01	Фильтр масла	1
81	717.120007.01	Выключатель, отключение при низком давлении масла 0,6 бар	1
82	1.16674.0625	Большой болт с шестигранной головкой, М6 x 25	4
83	717.150200.03	Базовый узел, масляный фильтр с маслоохладителем и реле давления масла	1
84	2.06.032	Зажим Ø17, масляный шланг	6
85	717.152101.05	Шланг, масляная магистраль 200 мм	2
86	717.152101.01	Шланг 1, масляная магистраль	1
87	2.07.004	Уплотнительное кольцо Ø12 x Ø2,5	2
88	717.010100.71	Головка, цилиндр 1	1

№	Номер детали	Описание	Кол-во
89	717.152001.02	Маслоохладитель в сборе, внутреннее крепление	1
90	717.010100.72	Головка, цилиндр 2	1
91	166.080600.01	Воздушный направляющий канал, внешний, цилиндр 2, в сборе	1
92	1.16674.0616	Большой болт с шестигранной головкой, M6 x 16	1
93	2.04.005	Штифт, Ø8 x 10, фиксирующий	1
94	717.042000.30	Узел толкателя, распределительный вал	1
1	717.042100.30	Узел опорного штифта, распределительный вал	1
2	2.03.021.1	Шайба, вал регулятора, Ø6,4 x Ø13 x 1	4
3	717.042002.30	Толкатель, распределительный вал	2
4	61.040009.00	Толкатель, распределительный вал	2
5	61.042001.00	Пружина, опора	2
95	45.030200.00	Фиксатор, шланг слива масла	1
96	2.06.013	Зажим шланга, Ø13,5 x b10	1
97	45.032000.00	Шланг, сливной	1
98	1.276.6003.1	Подшипник, роликовый Ø35 x Ø17 x 10	1
99	717.030026.00	Заглушка, Npt1/8-27 шестигранная головка	1
100	2.04.004	Штифт, Ø12 x 20 Расположение	4
101	717.030009.30	Уплотнительная прокладка, головка цилиндра	2
102	2.01.010	Болт M8 x 35, шпилька выхлопной системы	4
103	717.010003.00	Подъемный ремень	2
104	1.16674.0820	Большой болт с шестигранной головкой, M8 x 20	2
105	2.08.122	Болт, шестигранный фланец M10 x 95	2
106	717.040006.00	Клапан, выпускной	2
107	717.040015.00	Прокладка, пружина клапана	2
108	717.040017.00	Масляный уплотнитель, шток клапана	4
109	45.040003.00	Пружина клапана	4
110	45.040001.00	Фиксатор, впускной клапан	4
111	717.040202.02	Кронштейн, коромысло	4
112	1.70.1,0816	Винт, M8 x 16 с шестигранной головкой	4
113	22.040012.00	Регулировочный, зазор	4
114	717.040200.02	Кронштейн	4
115	717.020002.00	Прокладка крышки коромысла	2
116	1.5789.0625	Болт с шестигранной головкой и фланцем, M6 x 25	10
117	999.020004.00.48	Крышка, маслозаливная горловина	1
118	717.021001.31	Крышка клапана, маслозаливная горловина	1
119	21.040021.00	Контргайка, M6 x 0,5 мм шаг	4
120	1.6170.08	Шестигранная гайка, Gb6170, M8	4
121	717.040016.00	Втулка, коромысло	4
122	2.08.086	Болт, M8 x 1,25 Hhw специальный	4
123	717.040005.00	Толкатель	4
124	45.040002.00	Клапан, впускной	2
125	2.08.014	Болт, шестигранный фланец M10 x 80	6
126	166.080300.01	Воздуховод	1
127	166.020006.01	Оболочка, провод	1

№	Номер детали	Описание	Кол-во
128	717.152001.04	Маслоохладитель в сборе	1
129	166.070004.00	Опорная панель бензонасоса	1
130	61.130013.00	Кронштейн соединения карбюратора	1
131	166.132200.02	Шаговый двигатель	1
132	717.092100.40	Кронштейн для подключения воздушного фильтра	1
133	717.030103.30	Труба (соединение отрицательного давления)	1
134	166.070011.00	Масляная трубка 70 мм	1
135	166.070901.00	Трубка отрицательного давления 170 мм	1
136	2.06.018	Зажим Ø10,5 x b8	2
137	166.070902.00	Защитная втулка трубки отрицательного давления	1
138	2.06.001	Зажим Ø9,4 x b8	2

ЭЛЕКТРИЧЕСКАЯ СХЕМА

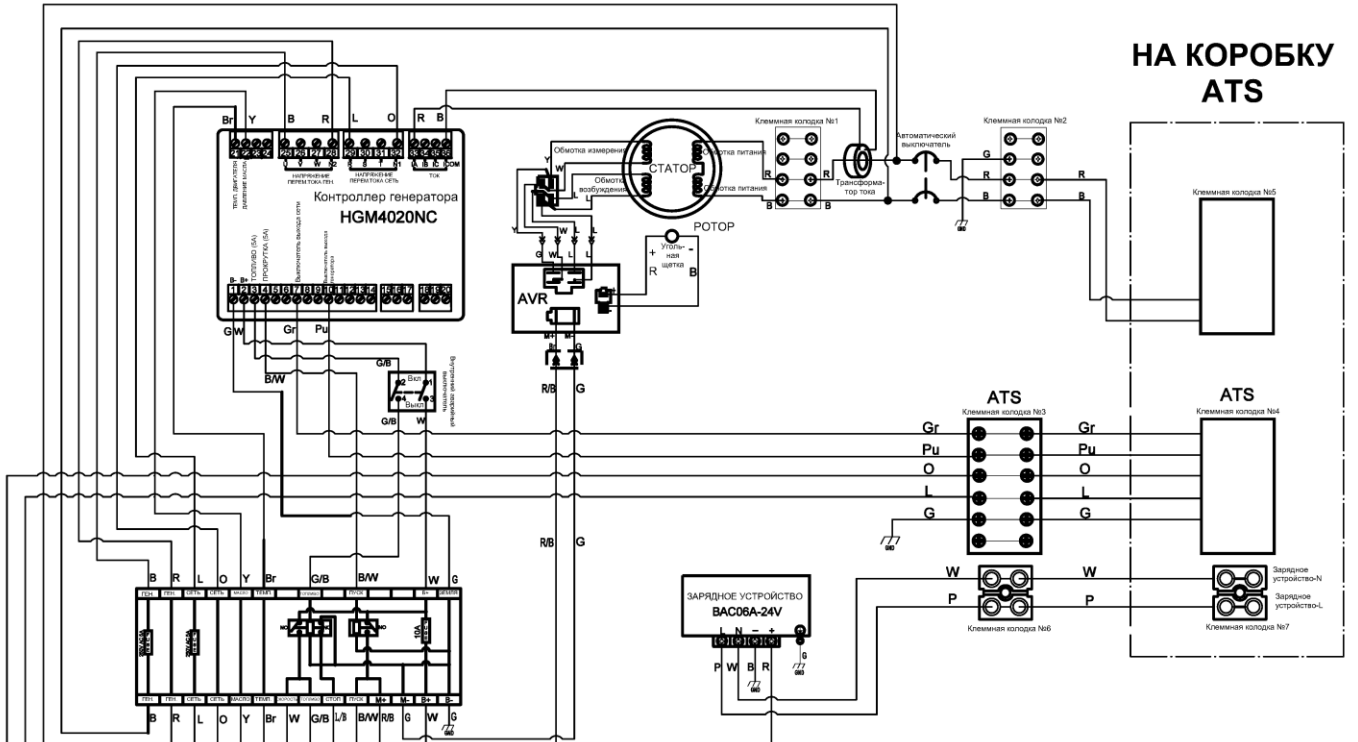

Аварийный выключатель	4	2	
	3	1	
Выключатель «ВКЛ» - работа	O—O		
Выключатель «ОТКЛ» - остановка		O	

R	Красный	G	Зеленый	O/B	Оранжевый/черный	N/C	Не подключен
B	Черный	O	Оранжевый	G/B	Зеленый/черный	Gr	Серый
Br	Коричневый	W	Белый	R/B	Красный/Черный		
Y	Желтый	P	Розовый	B/W	Черный/белый		
L	Синий	Pu	Фиолетовый	L/B	Синий/черный		