ZM 19000 SEA-3

СХЕМА ДЕТАЛЕЙ ГЕНЕРАТОРА

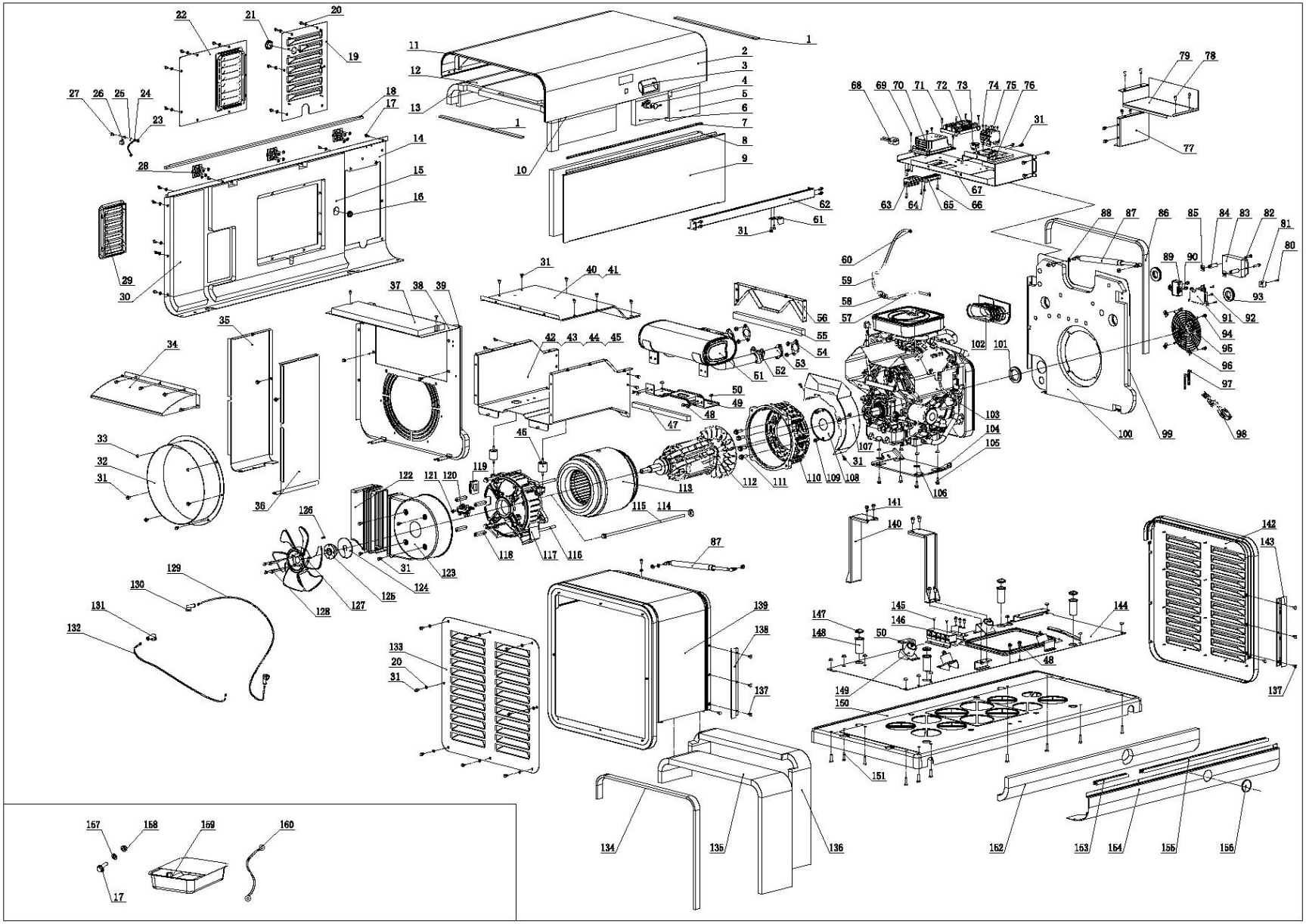

СПИСОК ДЕТАЛЕЙ ГЕНЕРАТОРА

№	Номер детали	Описание	Кол-во
1	166.200021.16	Уплотнительная лента, опора верхней крышки	2
2	169.200500.00.203	Верхняя крышка, правая, серая, огнестойкая и текстурированная	1
3	166.200702.00	Крышка ручки	1
4	166.200110.00	Ручка в сборе	1
5	169.200021.12	Акустическая панель, правая сторона верхней крышки 4	1
6	169.200021.09	Акустическая панель, правая сторона верхней крышки 1	1
7	169.200109.00	Резиновая лента, 930 мм	1
8	169.200021.14	Пенопласт, передняя крышка, огнестойкий	1
9	169.200101.01.203	Передняя крышка, серая, огнестойкая и текстурированная	1
10	169.200109.03	Уплотнительная лента, 20 x 1000 x 8 мм, желоб	1
11	169.200109.02	Уплотнительная лента, 20 x 880 x 8 мм, желоб	2
12	169.200021.10	Акустическая панель, правая сторона верхней крышки 2	1
13	169.200021.11	Акустическая панель, правая сторона верхней крышки 3	1
14	169.200401.00.203	Задняя крышка, серая, огнестойкая и текстурированная	1
15	169.200021.01	Акустическая панель, задняя центральная камера, огнестойкая 1	1
16	122.210003.00	Оболочка вывода	1
17	1.5789.0612	Болт фланца, M6 x 12	25
18	169.200021.15	Уплотнительная лента, верхняя крышка	1
19	166.200402.00.203	Крышка доступа, электрический шкаф, серая, огнестойкая и текстурированная	1
20	2.03.064	Шайба, Ø6 × Ø12	31
21	161.080007.00	Крышка, Ø35	1
22	169.200402.01.203	Крышка доступа, электрический шкаф, серая, огнестойкая и текстурированная	1
23	1.6177.1.06	Контргайка M6, фланец	14
24	5.1900.072	Заземляющая линия 130 мм	1
25	1.862.06	Стопорная шайба Ø6, зубчатая	5
26	5.1560.000	Клемма заземляющего провода, Ø6, UL	1
27	1.5789.0615	Болт фланца, M6 x 15	1
28	161.201900.00	Петля	3
29	161.192100.00	Опора, воздуховод, генератор, огнестойкая	1
30	169.200021.02	Акустическая панель, задняя центральная камера, огнестойкая 2	1
31	1.5789.0612	Болт фланца, M6 x 12	60
32	169.192300.02.2	Воздуховод, вентилятор ротора, черный	1
33	1.6177.1.06	Контргайка M6, фланец	2
34	169.102200.00.2	Задняя крышка глушителя, черная	1
35	169.200017.00.203	Теплоизоляционная пластина, передняя часть резонатора, серая	1
36	169.200017.01.203	Теплоизоляционная пластина, за полостью глушителя, серая	1
37	169.200021.08	Акустическая панель, левая противопожарная перегородка, огнестойкая	1
38	169.200005.01.203	Противопожарная перегородка, левая, серая, огнестойкая и текстурированная	1
39	169.200021.07	Акустическая панель, левая противопожарная перегородка, огнестойкая	1
40	169.102400.00.2	Воздуховод, труба глушителя, сверху, черный	1
41	169.100005.01	Теплоизоляционная прокладка, металлический композит, сверху	1
42	169.102500.00.2	Нижняя крышка глушителя, черная	1
43	169.100005.02	Теплоизоляционная прокладка, металлический композит, внизу	1
44	169.100005.04	Акустическая панель, нижняя крышка глушителя, левая	1

№	Номер детали	Описание	Кол-во
45	169.100005.05	Акустическая панель, нижняя крышка глушителя, правая	1
46	169.200605.00	Крепление двигателя	2
47	169.100005.06	Акустическая панель	1
48	1.5789.0820	Болт с фланцем M8 x 20	6
49	169.101004.00.2	Опора, сборка глушителя, черная	1
50	1.6177.1.08	Контргайка M8, фланец	28
51	169.101000.00.2	Глушитель в сборе	1
52	165.101006.00	Зажим, M8	2
53	165.101002.00	Выхлопная труба	2
54	999.100001.00	Прокладка, выхлопная система	2
55	169.100005.03	Акустическая панель, передняя крышка глушителя	1
56	169.102100.00.2	Передняя крышка глушителя в сборе, черная	1
57	172.070011.02	Топливная трубка, 530 мм	1
58	717.070500.00	Топливный фильтр	1
59	169.070011.01	Топливная трубка, 600 мм	1
60	2.06.027	Зажим Ø12,5 x b8	4
61	166.201004.00,203	Фиксирующая пластина	1
62	169.201600.00.203	Опорная пластина, серая, огнестойкая и текстурированная	1
63	161.210011.05	Клеммная колодка, 750A, угол 90°	1
64	1.818.0514,1	Винт M5×14, черный	2
65	166.210011.02	Клеммная колодка, 25 A	1
66	1.823.0412.1	Винт M4×12, черный	2
67	169.200004.05.203	Крышка панели, электрический шкаф, серая, огнестойкая и текстурированная	1
68	166.210200.01	Трансформатор переменного тока	1
69	1.9074.4.0512.1	Винт M5 x 12	4
70	5.1820.023	Зарядное устройство, аккумулятор, 220 В/24 В, 7 А	1
71	1.818.0425,1	Винт M4×25, черный	4
72	5.1850.009	Клеммная панель	1
73	5.1050.009	Выключатель, UL, черный	1
74	1.9074.4.0306.1	Винт/шайба в сборе M3 x 6, черный	6
75	5.1251.9300	Автоматический выключатель 30 А, трехполюсный, UL	1
76	5.1850.012	Руководство пользователя контроллера	1
77	166.201600.02.203	Опорная пластина, электрический шкаф, серая, огнестойкая и текстурированная	1
78	2.08.205	Болт, M6 x 12	4
79	166.200004.02.203	Крышка, электрический шкаф, серая, огнестойкая и текстурированная	1
80	1.818.0420,1	Болт M4 x 20, черный	1
81	161.210011.04	Клемма, два отверстия, разъем	1
82	1.5789.0675	Болт фланца, M6 x 75	2
83	165.190200.03	AVR	1
84	2.13.029	Втулка, Ø7 × Ø14 × 50	2
85	2.02.031	Закладная гайка, M6	2
86	169.200021.13	Уплотнительная лента, верхняя крышка	1
87	163.200510.01	Пневматическая пружина 15 кг	2
88	1.848.08	Шайба Ø8	2

№	Номер детали	Описание	Кол-во
89	999.126000.00	Узел зажигания	1
90	1.5789.0615	Болт фланца, М6 х 15	2
91	169.113000.01	Модуль электронного управления скоростью/50 Гц	1
92	1.818.0414,1	Болт фланца, М4 х 14	4
93	165.200503.01	Резиновая оболочка	2
94	2.08.068.2	Болт с фланцем М5 х 13	4
95	169.200020.00	Решетка	1
96	2.02.030	Закладная гайка М5	4
97	2.05.049	Зажим, 200 мм	2
98	ZM19000SEA-3.21.10	Проводка	1
99	169.200005.00.203	Противопожарная перегородка, правая, серая, огнестойкая и текстурированная	1
100	169.200021.06	Пенопласт, правый противопожарная перегородка, огнестойкий	1
101	163.210003.00	Оболочка вывода	1
102	169.090004.00	Резиновый впускной воздушный фильтр	1
103	ZM19000SEA-3	Двигатель, 999 куб. см	1
104	165.201600.00	Опорная пластина двигателя	1
105	1.5789.0850	Болт с фланцем М8 х 50	4
106	1.96.08	Шайба Ø8	2
107	169.192300.01	Воздуховод, выхлоп двигателя	1
108	169.190005.00	Перегородка передней крышки двигателя	1
109	1.70.1,0816	Болт М8 х 16	2
110	169.190007.00	Передний корпус, статор	1
111	1.5789.1022	Болт с фланцем М10 х 22	4
112	169.191100.04	Ротор в сборе, медь, 180 мм	1
113	169.191200.04	Статор в сборе, медь, Ø270 х 180 мм	1
114	2.03.083	Шайба Ø29	1
115	2.08.213	Болт/шайба фланца, М10 х 470	1
116	2.08.212	Болт/шайба фланца, М10 х 217	4
117	169.190002.00	Концевой корпус	1
118	2.08.199	Мужской / Женский Болт, М6 х 55+10	4
119	169.190024.00	Оболочка вывода	1
120	171.190300.01	Узел угольной щетки	1
121	1.5789.0615	Болт фланца, М6 х 15	2
122	169.192300.00	Воздуховод, генератор	1
123	169.190003.00	Крышка генератора, черная	1
124	169.190022.00	Штекер, крышка генератора	1
125	169.190019.00	Фланцевая пластина, вентилятор	1
126	2.14.027	Плоский ключ, 5×5×28	1
127	169.080001.00	Вентилятор ротора, алюминиевый	1
128	1.5789.0650	Болт с фланцем М6 х 50	4
129	5.1900.123	Красный провод, 1050 мм, аккумулятор	1
130	163.200013.01	Оболочка, провод, красный	3
131	163.200013.00	Оболочка, провод, черная	2
132	5.1900.124	Черный провод, 1050 мм, аккумулятор	1

№	Номер детали	Описание	Кол-во
133	169.200201.00.203	Левая крышка, серая, огнестойкая и текстурированная	1
134	166.200021.14	Уплотнительная лента, левая крышка, 32 х 1090 х 15	1
135	169.200021.03	Акустическая панель, левая крышка опоры 1	1
136	169.200021.04	Акустическая панель, левая крышка опоры 2	1
137	2.08.055.1	Болт М6 х 14. Черный	6
138	166.200032.01	Левая рейка	1
139	169.202200.00.203	Левая опорная крышка, серая, огнестойкая и текстурированная	1
140	169.102005.00.2	Опора, между крышкой глушителя и основанием, черная	2
141	1.5789.0816	Болт с фланцем М8 х 16	8
142	166.202300.00.203	Правая опорная крышка, серая, огнестойкая и текстурированная	1
143	166.200032.01	Правая рейка	1
144	169.200601.00.203	Центр основания, серый, огнестойкий и текстурированный	1
145	1.818.0520	Болт М5 х 20	2
146	169.190400.01	Клеммная колодка, TC60A-5P	1
147	165.200608.00	Система Anti Typhoon Sulk	4
148	165.201804.00	Втулка, устойчивая к тайфунам	4
149	165.200605.00	Крепление двигателя	4
150	169.201800.00	Пластиковый поддон, PP	1
151	1.5783.0825	Болт М8 х 25	10
152	169.200021.05	Пенопласт, передняя крышка, огнестойкий	1
153	166.200109.07	Резиновая лента, 240 мм	1
154	169.200101.00.203	Передняя крышка, серая, огнестойкая и текстурированная	1
155	169.200109.04	Резиновая лента, 930 мм	1
156	166.200503.00	Передняя крышка, резиновая заглушка	1
157	1.97.1.06	Шайба Ø6	4
158	1.6182.06	Контргайка М6, фланец	4
159	161.200023.00.1	Масляный контейнер, черный	1
160	5.1900.074	Перемычка аккумулятора, 275 мм, 6 AWG	1

СХЕМА ДЕТАЛЕЙ ТОПЛИВНОГО БАКА

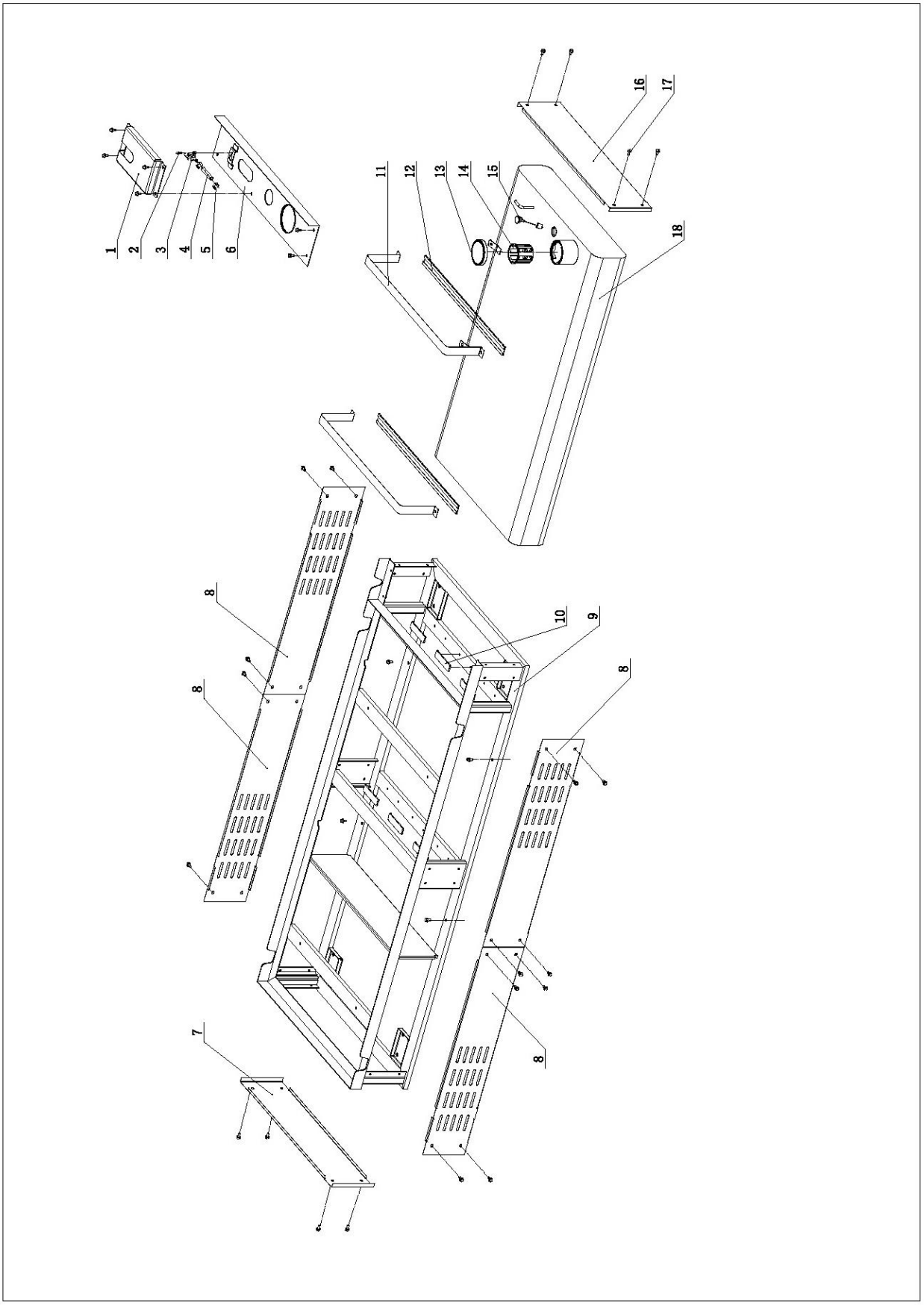

СПИСОК ДЕТАЛЕЙ ТОПЛИВНОГО БАКА

№	Номер детали	Описание	Кол-во
1	166.202506.00.2	Крышка масляного переключателя, черная	1
2	1.16674.0512,1	Болт фланца M5 x 12, черный	1
3	166.070400.00	Топливный клапан	1
4	172.070011.01	Топливная трубка, 65 мм	1
5	2.06.018	Зажим Ø10,5 × b8	2
6	166.202502.00.2	Верхняя крышка, черная	1
7	166.202503.00.2	Левая крышка, черная	1
8	169.202501.00.2	Передняя крышка, черная	4
9	169.202505.00.2	Каркас, черный	1
10	122.201400.02	Резина, опора	6
11	166.070052.00.2	Лента давления топливного бака, черная	2
12	166.070053.00	Резиновая прокладка	2
13	122.070100.03	Крышка топливного бака	1
14	122.070300.02	Топливный фильтр	1
15	122.072000.06	Узел датчика уровня топлива	1
16	166.202504.00.2	Правая крышка, черная	1
17	1.5789.0612,1	Болт фланца M6 x 12, черный	34
18	166.071000.00.2	Топливный бак, 78 л, черный	1

СХЕМА ДЕТАЛЕЙ ДВИГАТЕЛЯ

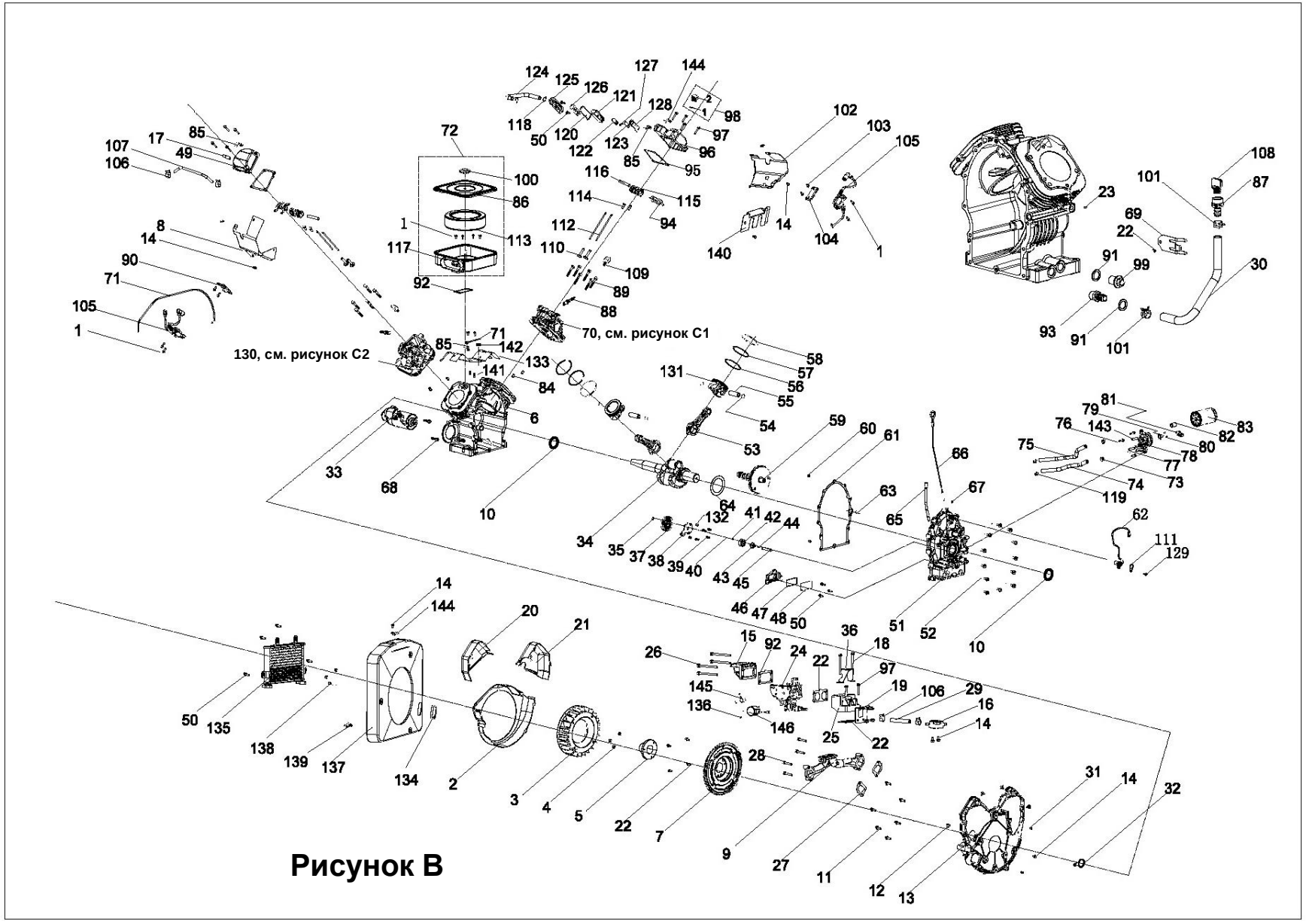

Рисунок В

СПИСОК ДЕТАЛЕЙ ДВИГАТЕЛЯ

№	Номер детали	Описание	Кол-во
1	1.16674.0620	Большой болт с шестигранной головкой, M6 x 20	8
2	999.080100.00	Кожух вентилятора, в сборе	1
3	999.080001.00	Вентилятор, охлаждающий	1
4	1.5789.0835	Винт с шестигранной головкой	3
5	999.120106.00	Втулка маховика	1
6	999.030100.70	Картер (стандартная версия)	1
7	999.120100.00	Маховик в сборе	1
8	169.080500.00	169 Левый воздушный дефлектор (169HSB)	1
9	999.130012.00	Впускной коллектор	1
10	2.11.029	Уплотнение, масло Pto, Ø45 x Ø62 x 8	2
11	1.5789.0825	Болт с шестигранной головкой и фланцем, M8 x 25	6
12	2.08.083	Болт, шестигранный фланец M6 x12	4
13	999.080800.70	Крышка, вентилятор, экран и ребра охладителя	1
14	1.5789.0612	Болт с шестигранной головкой и фланцем, M6 x 12	20
15	717.092100.40	Узел соединения воздушного фильтра	1
16	717.071000.00	Бензонасос	1
17	717.073000.00	Медная трубка	1
18	1.5789.0670	Болт с шестигранной головкой и фланцем, M6 x 70	2
19	169.070004.00	Кронштейн бензонасоса	1
20	999.080104.01	Маленькая крышка (слева)	1
21	999.080104.02	Маленькая крышка (справа)	1
22	999.130003.00	Прокладка карбюратора	2
23	717.030026.00	Заглушка, Npt1/8-27 шестигранная головка	1
24	169.131000.01	Карбюратор	1
25	169.130013.00	Седло соединения карбюратора	1
26	1.16674.0680	Большой болт с шестигранной головкой, M6 x 80	4
27	999.130011.00	Прокладка, впускной коллектор	2
28	1.16674.0850	Шестигранный болт с небольшим фланцем, M8x 50	4
29	169.070011.00	Масляная трубка	1
30	999.032100.00	Масляная магистраль	1
31	2.04.005	Фиксирующий штифт Ø8 x 10	2
32	999.152102.00	Масляная трубка, держатель	1
33	999.125000.01	Узел двигателя, 24 В Соленоидный стартер с переключением	1
34	169.050100.00	Вал коленчатый, в сборе	1
35	1.894.1.9.3	Осевое стопорное кольцо	1
36	169.091102.00	Воздушный фильтр, кронштейн	1
37	61.151200.00	Насос в сборе, масляный	1
38	999.151100.00	Маслоотделитель	1
39	1.6191.0616	Шестигранный винт с внутренним шестигранником, M6 x 16	4
40	61.150004.00	Пружина, сжатие	1
41	1.308.9.5	Шарик Ø9,5, стальной обратный клапан	1
42	999.151001.00	Внешний ротор, масляный насос	1
43	999.151002.00	Внутренний ротор, масляный насос	1
44	61.151004.00	Штифт, масляный насос	1

№	Номер детали	Описание	Кол-во
45	999.151003.00	Ось, масляный насос	1
46	61.150302.00	Масляный фильтр Сетка, основание	1
47	50.021005.00	Прямоугольник, уплотнительное кольцо	1
48	999.150301.00	Масляный фильтр, компонент	1
49	999.021001.03	Цилиндр, крышка головки	1
50	1.5789.0620	Болт с шестигранной головкой и фланцем, M6 x 20	9
51	169.030007.00	Крышка картера	1
52	1.5789.0853	Большой болт с шестигранной головкой, M8 x53	12
53	999.050200.00	Коленчатый вал в сборе	2
54	2.09.013	Фиксатор, поршневой палец, Ø22.5 x Ø1	4
55	999.050003.00	Штифт, поршень	2
56	999.050301.01	Кольцо, верхний поршень	2
57	999.050302.01	Кольцо, поршень, 2-е	2
58	999.050303.01	Масляное кольцо	2
59	999.040100.00	Вал распределительного механизма в сборе	1
60	2.04.009	Фиксирующий штифт Ø10 x 10	2
61	999.030008.00	Прокладка, крышка картера	1
62	999.122000.00	Спусковой механизм в сборе	1
63	2.07.023	Уплотнительное кольцо	1
64	2.03.057	Шайба, сливной болт, Ø46 x Ø63 x 0,5	1
65	999.031201.01	Трубка, масляный щуп в сборе	1
66	999.031000.01	Лопасть, масляный щуп	1
67	61.030011.00	Заглушка крышки картера	1
68	1.5789.0835	Шестигранный фланцевый болт, M8 x 35	2
69	999.030200.00	Фиксированная опора	1
70	999.010000.72	Головка цилиндра, см. рисунок C1	1
71	5.1900.111	Электрический провод	1
72	169.091000.01	Воздушный фильтр в сборе	1
73	2.06.032	Зажим для шланга, Ø17	2
74	999.152101.01	Масляный трубопровод 1	1
75	169.152101.00	Масляный трубопровод	1
76	1.16674.0625	Большой болт с шестигранной головкой, M6 x 25	3
77	2.07.004	Уплотнительное кольцо	2
78	999.150201.03	Базовая сборка, масляный фильтр с маслоохладителем и масляным реле давления	1
79	5.1050.014	Реле контроля температуры, 140C	1
80	1.823.0306.7	Винт с потайной головкой, M3 x 6	2
81	717.120007.01	Выключатель, отключение при низком уровне масла	1
82	61.150202.00	Соединительная гайка	1
83	717.153000.03	Масляный фильтр	1
84	2.04.003	Фиксирующий штифт Ø10 x 14	4
85	2.05.050	Зажим, 100 мм	3
86	169.091200.00	Крышка, воздушный фильтр	1
87	999.032003.00.48	Вращающийся соединитель, желтый	1
88	2.15.016	Свеча зажигания, K7RTC	2

№	Номер детали	Описание	Кол-во
89	2.08.135	Болт с шестигранной головкой и фланцем, M8 x 55	12
90	999.123002.01	Опора упаковки, катушка зажигания	1
91	2.03.056	Шайба, сливной болт, Ø20.5 x Ø29 x 2	2
92	717.090005.00	Прокладка, узел кондиционера	2
93	999.032004.00	Медное соединение	1
94	717.040200.02	Толкатель, распределительный вал	4
95	999.020002.00	Прокладка крышки коромысла	2
96	999.021001.04	Цилиндр, крышка головки	1
97	1.5789.0635	Болт с шестигранной головкой и фланцем, M6 x 35	10
98	102357	Крышка, маслозаливная горловина	1
1	2.07.001	Уплотнение, крышка маслозаливного отверстия, Ø25,5 x Ø3,5	1
2	999.020004.00.48	Крышка, заливная горловина масла	1
99	2.08.146	Болт, сливной, M20 x 1,5 x 25	1
100	999.091600.00	Фиксатор, крышка кондиционера	1
101	2.06.047	Зажим шланга, Ø19 x b15	2
102	169.080600.00	Воздуховод, внешний	1
103	1.16674.0616	Большой болт с шестигранной головкой, M6 x 15	4
104	999.123002.02	Опора упаковки, катушка зажигания	1
105	169.123000.00	Блок зажигания	2
106	2.06.027	Зажим	4
107	169.070011.00	Трубка отрицательного давления	1
108	999.032005.00.48	Штекер, желтый	1
109	999.010003.00	Подъемное ушко, M8	2
110	47.040004.00	Толкатель	4
111	999.030006.00	Триггер, прижимная пластина	1
112	999.040005.00	Толкатель	4
113	999.091300.00	Воздушный фильтр, фильтрующий элемент	1
114	1.6191.0820	Внутренний болт, M8 x 20	4
115	999.040201.00	Рокер, держатель	2
116	999.040016.00	Рокер, вал	2
117	169.091100.00	Держатель воздушного фильтра, элемент	1
118	2.06.009	Зажим шланга, Ø17 x Ø1.5	2
119	2.06.038	Зажим для шланга, Ø17.8	2
120	50.021005.00	Прямоугольник, уплотнительное кольцо	1
121	50.021106.00	Держатель пружинной пластины	1
122	50.021104.00	Фиксатор, клапан с язычком	1
123	50.021103.00	Лепестковый клапан	1
124	169.020001.00	Трубка, сапун	1
125	50.021002.00	Крышка, сапун	1
126	50.021004.00	Вентиляционная камера, обшивка	1
127	1.818.0306,3	Винт с полукруглой головкой, M3 x 6	2
128	999.021004.01	Дыхательная камера, обшивка	1
129	1.5789.0615	Болт с шестигранной головкой и фланцем, M6 x 15	1
130	999.010000.71	Головка цилиндра, см. рисунок C2	1

№	Номер детали	Описание	Кол-во
131	999.050005.03	Поршень	2
132	2.04.011	Фиксирующий штифт Ø4 x 5	2
133	169.080300.00	Верхнее ветровое стекло	1
134	169.150032.00	Кольцо маслопровода	1
135	169.152001.00	Маслоохладитель	1
136	1.9074.3.0408	Винт, M4 x 8	4
137	169.152003.00	Ветровое стекло маслоохладителя	1
138	2.08.037	Болты (M10X1,25×15)	3
139	2.06.029	Зажим (ф17)	1
140	169.080014.00	Защитный экран	1
141	2.08.183	Шестигранный изолирующий болт (M6×15)	2
142	2.12.011	Буферные петли (ф15×9)	1
143	717.150203.00	Соединительная труба — масляная труба	2
144	2.05.049	Зажим, 200 мм	2
145	166.132200.01	Шаговый двигатель	1
146	166.132200.00	Шаговый двигатель	1

СХЕМА ЧАСТЕЙ ГОЛОВКИ ЦИЛИНДРА 1

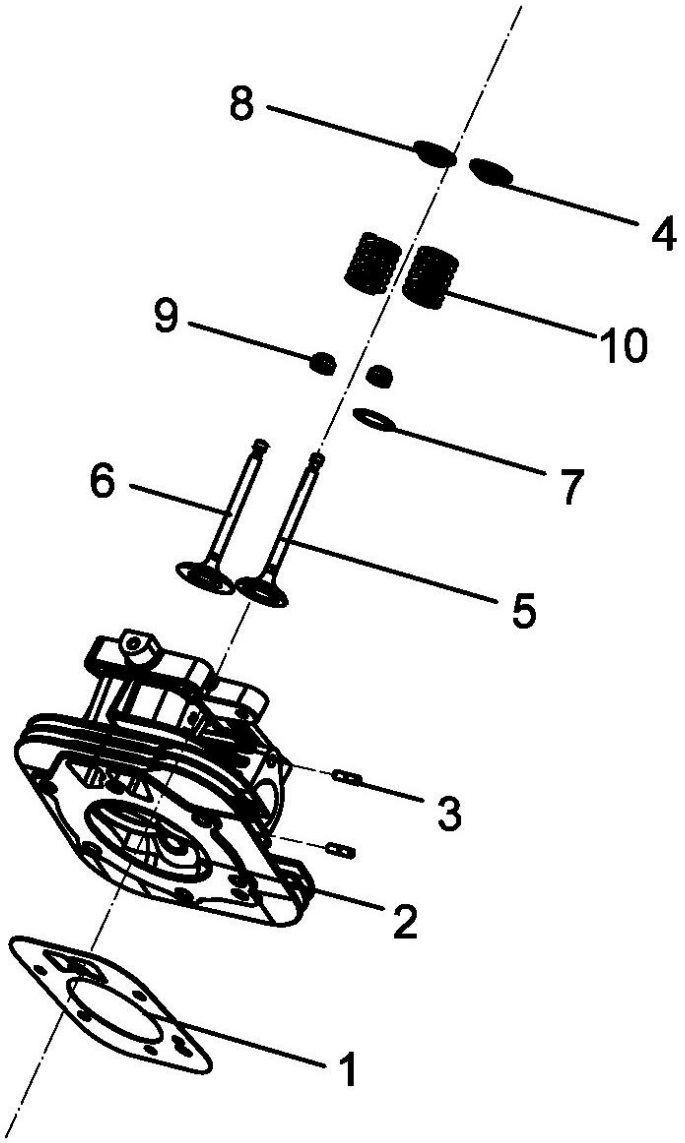

Рисунок С1

№	Номер детали	Описание	Кол-во
1	999.030009.00	Уплотнительная прокладка, головка цилиндра	1
2	999.010100.72	Головка блока цилиндров	1
3	2.01.051	Болт M8 x 37, шпилька выхлопной системы	2
4	45.040001.00	Седло выпускного клапана, верхний	1
5	999.040006.00	Клапан, выпускной	1
6	999.040002.00	Клапан, впускной	1
7	717.040015.00	Клапанная пружина, нижняя	1
8	45.040001.00	Клапан, впускной, верхний	1
9	717.040017.00	Уплотнение, масло Pto	2
10	45.040003.00	Клапанная пружина	2

СХЕМА ЧАСТЕЙ ГОЛОВКИ ЦИЛИНДРА 2

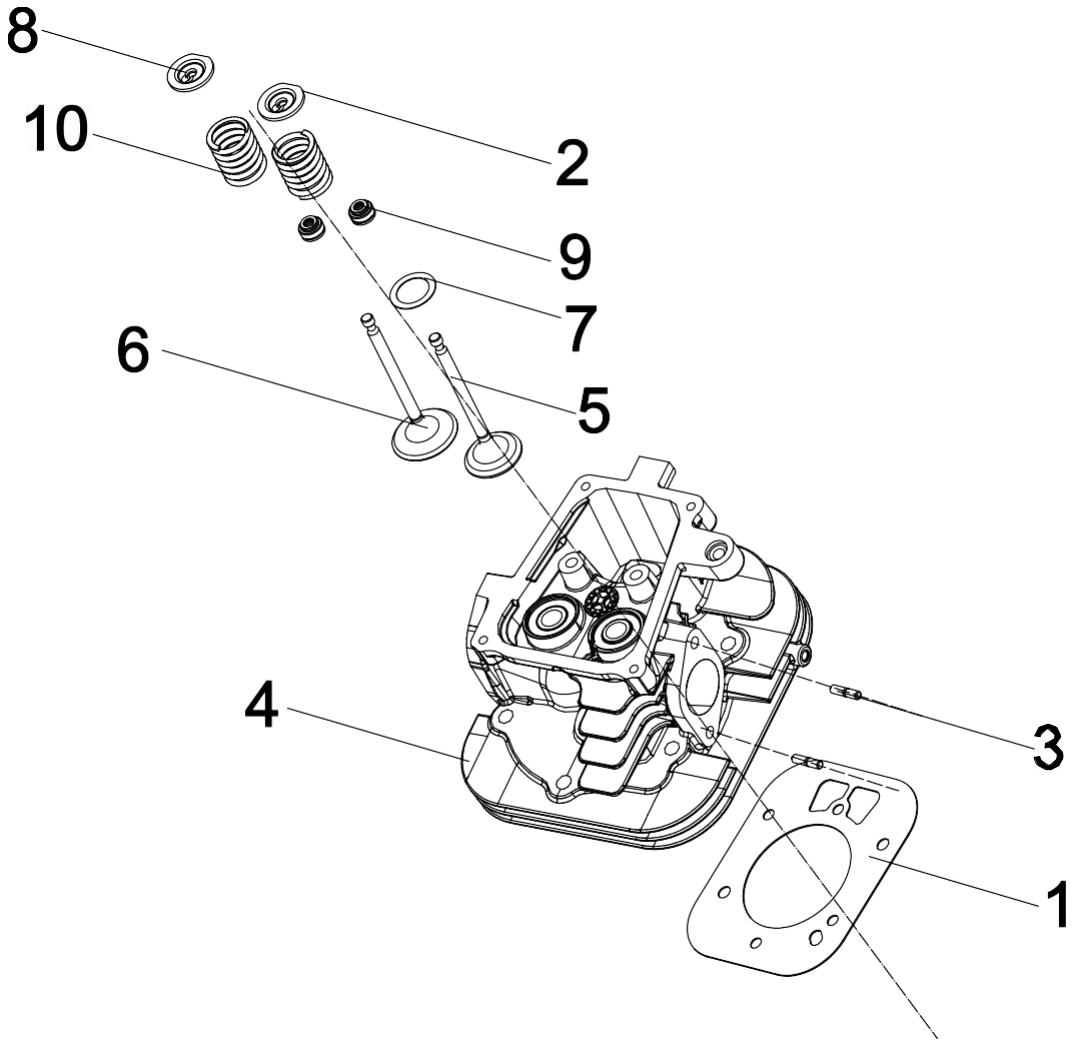

Рисунок С2

№	Номер детали	Описание	Кол-во
1	999.030009.00	Уплотнительная прокладка, головка цилиндра	1
2	45.040001.00	Седло выпускного клапана, верхний	1
3	2.01.051	Болт M8 x 37, шпилька выхлопной системы	2
4	999.010100.71	Головка блока цилиндров	1
5	999.040006.00	Клапан, выпускной	1
6	999.040002.00	Клапан, впускной	1
7	717.040015.00	Клапанная пружина, нижняя	1
8	45.040001.00	Клапан, впускной, верхний	1
9	717.040017.00	Уплотнение, масло Pto	2
10	45.040003.00	Клапанная пружина	2
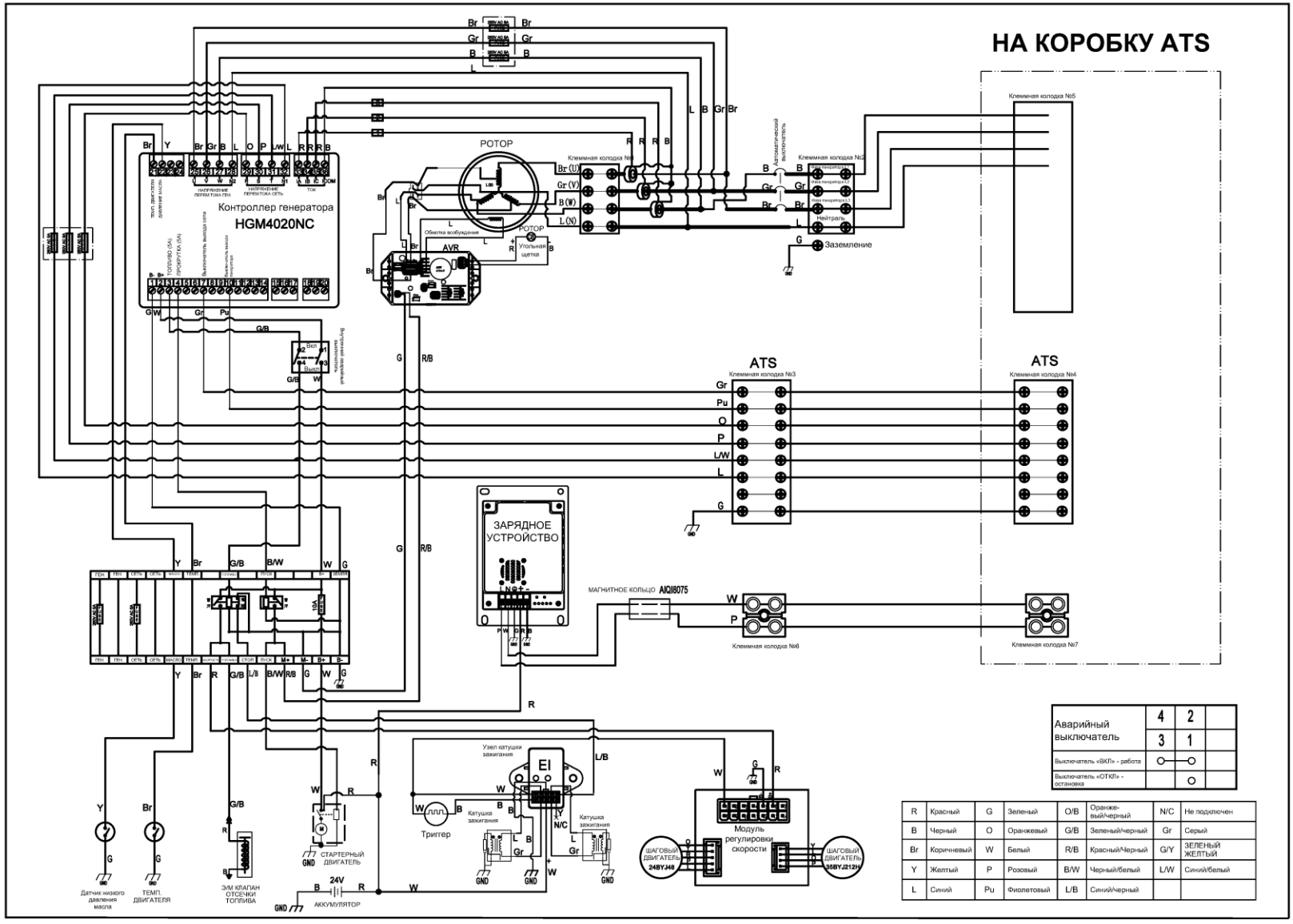
ЭЛЕКТРИЧЕСКАЯ СХЕМА