ZM 9000 SEA

СХЕМА ДЕТАЛЕЙ

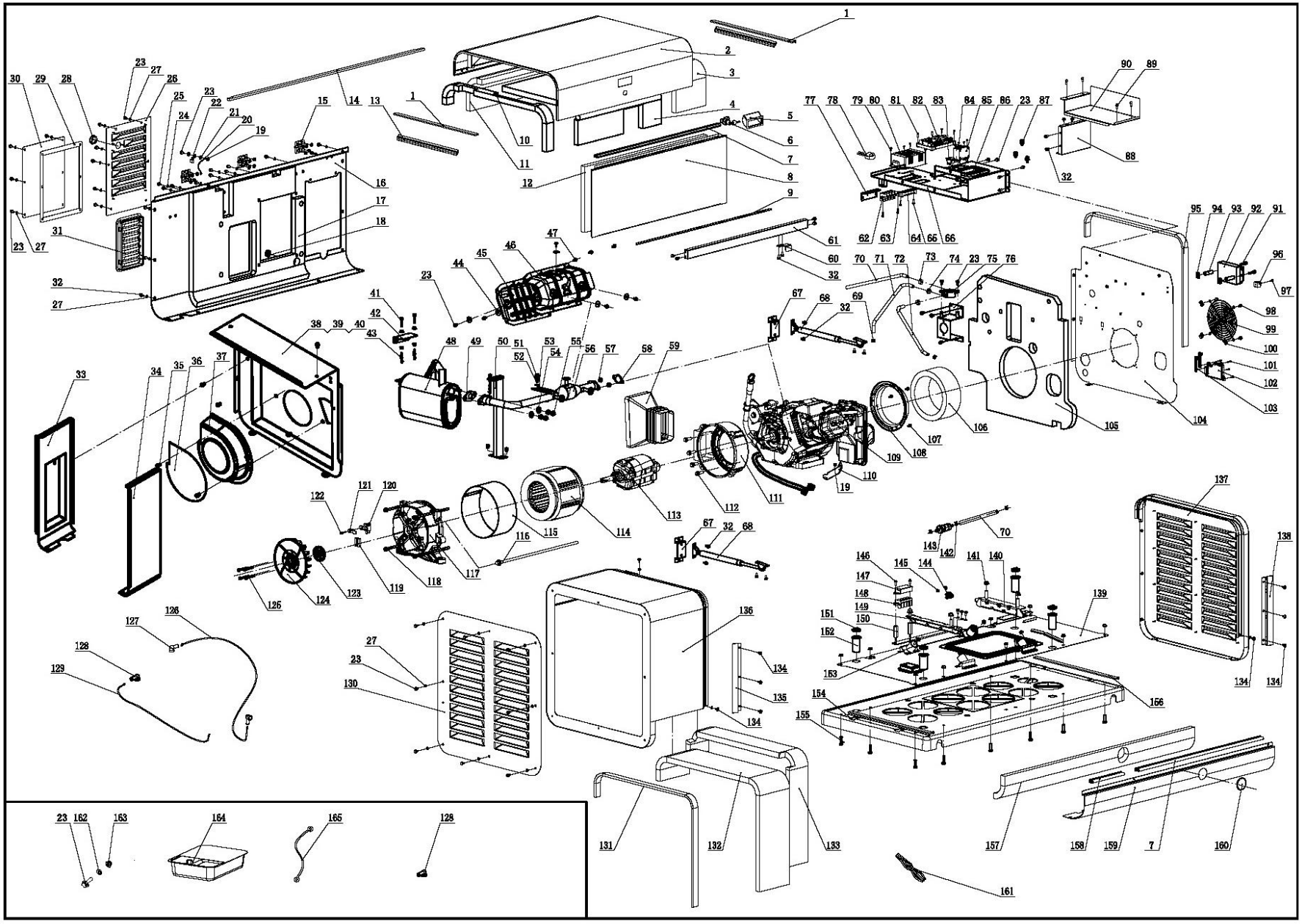

СПИСОК ДЕТАЛЕЙ ГЕНЕРАТОРА

№	Номер детали	Описание	Кол-во
1	166.200021.16	Уплотнительная лента, опорная пластина верхней крышки, 2	2
2	167.200500.20.203	Верхняя крышка, правая, серая	1
3	166.200021.20	Акустическая панель, правая сторона верхней крышки, разъемный тип 3	1
4	167.200021.22	Акустическая панель, правая сторона верхней крышки, раздельная	1
5	166.200702.00	Крышка ручки	1
6	166.200110.00	Ручка в сборе	1
7	166.200109.08	Резиновая лента, 770 мм	2
8	166.200105.00.203	Передняя крышка для технического обслуживания, серая	1
9	166.200109.03	Уплотнительная лента, 20 x 835 x 8 мм, желоб	1
10	169.200021.11	Акустическая панель, правая сторона верхней крышки 3	1
11	166.200021.18	Акустическая панель, правая сторона верхней крышки, разъемный тип 1	1
12	166.200021.22	Акустическая панель, передняя крышка для технического обслуживания	1
13	169.200109.02	Уплотнительная лента, 20 x 880 x 8 мм, желоб	2
14	166.200021.10	Уплотнительная лента, верхняя крышка	1
15	161.201900.00	Петля	3
16	167.200401.20.203	Задняя крышка, серая	1
17	167.200021.20	Акустическая панель, задняя центральная камера, огнестойкая	1
18	122.210003.00	Оболочка провода	1
19	1.6177.1,06	Контргайка М6, фланец	16
20	5.1900.072	Заземляющая линия 130 мм	1
21	1.862.06	Стопорная шайба Ø6, зубчатая	6
22	5.1560.000	Клемма заземляющего провода, Ø6, UL	1
23	1.5789.0615	Болт фланца, М6 x 15	34
24	2.03.065	Шайба, Ø8 × Ø17	2
25	1.16674.0820	Болт фланца, М8 x 20	2
26	166.200402.01.203	Крышка доступа, электрический шкаф, серая	1
27	2.03.064	Шайба, Ø6 × Ø12	30
28	161.080007.00	Крышка, Ø35	1
29	166.200021.15	Акустическая панель, прокладка задней крышки для технического обслуживания	1
30	169.200402.00.203	Задняя крышка для технического обслуживания, серая	1
31	161.192100.00	Опора, воздуховод, генератор, огнестойкая	1
32	1.5789.0612	Болт фланца, М6 x 12	28
33	167.200017.20.2	Теплоизоляционная пластина, передняя часть полости глушителя, черная	1
34	166.200017.01.2	Теплоизоляционная пластина, за полостью глушителя, черная	1
35	1.5789.0812	Болт фланца, М8 x 12	2
36	161.200021.12	Пенопласт, крышка вентилятора, огнестойкий	1
37	161.192300.01,2	Крышка вентилятора, ротор, черная	1
38	167.200005.21.203	Противопожарная перегородка, левая, серая, огнестойкая и текстурированная	1
39	167.200021.23	Акустическая панель, левая противопожарная перегородка, огнестойкая, Ⅰ	1
40	167.200021.24	Акустическая панель, левая противопожарная перегородка, огнестойкая, Ⅱ	1
41	2.08.119	Болт с фланцем М8 x 35, глушитель	3
42	161.101005.00.2	Опора глушителя, верхняя, черная	1
43	161.100006.00	Пружина, глушитель	3
44	2.03.004	Шайба, Ø24 X Ø6,5 X 1,5	5

№	Номер детали	Описание	Кол-во
45	161.080009.00.2	Воздуховод, труба глушителя, задняя часть	1
46	161.080009.01.2	Воздуховод, труба глушителя, передняя часть	1
47	1.5789.0610	Болт фланца, М6 x 10	6
48	161.101000.00	Глушитель в сборе	1
49	161.101002.00	Прокладка, глушитель	1
50	161.101005.01.2	Опора, глушитель, нижняя часть, черная	1
51	1.5789.0825	Болт фланца, М8 X 25	1
52	1.93.08	Стопорная шайба, Ø8	1
53	1.96.08	Шайба, Ø8	1
54	1.7244.10	Стопорная шайба, Ø10	2
55	1.6187.1.10	Контргайка М10, фланец, металл	4
56	161.101001.10	Выхлопная труба	1
57	1.6177.1,08	Контргайка фланца, М8	14
58	51.100001.00	Прокладка, выхлопная труба	1
59	161.192300.00	Воздуховод, генератор	1
60	166.201004.00,203	Фиксирующая пластина, серая	1
61	166.201600.04.203	Опорная пластина, серая, разъемная	1
62	161.210011.03	Клеммная колодка, 750А, угол 90°	1
63	1.818.0514.1	Винт М5×14, черный	2
64	122.210011.02	Клеммная колодка, ATS	1
65	1.823.0412,1	Винт М4×12, черный	2
66	166.200004.05.203	Крышка, электрический шкаф, серая	1
67	167.200511.20.2	Опора, пневматическая пружина, черная	2
68	167.200510.00	Пневматическая пружина 15 кг	2
69	2.06.001	Зажим Ø9,4×b8	1
70	172.070011.02	Топливная трубка, от топливного клапана к карбюратору, 530 мм	2
71	167.070900.00	Шланг, импульсная линия	1
72	167.070011.00	Топливная трубка, 400 мм	1
73	2.06.061	Зажим (Ø13.3)	2
74	2.06.049	Зажим (Ø10.5)	1
75	717.073000.00	Импульсный насос, топливо	1
76	167.070004.01.2	Опора, бензиновый насос, черная	1
77	166.210017.00.2	Опора, шесть отверстий, соединитель	1
78	166.210200.01	Трансформатор переменного тока	1
79	1.818.0410,1	Винт М4×10, черный	4
80	5.1820.017	Зарядное устройство, аккумулятор, 24 В	1
81	1.818.0425.1	Винт М4×25, черный	4
82	5.1850.009	Клеммная панель	1
83	5.1050.016	Выключатель, UL, черный	1
84	1.9074.4.0306.1	Винт/шайба в сборе М3 x 6, черный	4
85	5.1241.937	Автоматический выключатель 37 А, двухполюсный	1
86	5.1850.012	Руководство пользователя контроллера	1
87	2.05.009	Зажим, Ø12,5 x 7	3
88	166.201600.02.203	Опорная пластина, электрический шкаф, серая	1

№	Номер детали	Описание	Кол-во
89	2.08.205	Болт, M6 x 12	4
90	166.200004.02.203	Крышка, электрический шкаф, серая	1
91	1.5789.0675	Болт фланца, M6 x 75	2
92	161.190200.05	AVR, TT915-400	1
93	2.13.029	Втулка, Ø7 × Ø14 × 50	2
94	2.02.031	Закладная гайка, M6	2
95	169.200021.13	Уплотнительная лента, верхняя крышка, 32 x 810 x 15	1
96	161.210011.04	Клемма, два отверстия, разъем	1
97	1.818.0420.1	Болт M4 x 20, черный	1
98	2.08.068.2	Болт с фланцем M5 x 13	4
99	161.200020.00	Решетка	1
100	2.02.030	Закладная гайка M5	4
101	1.823.0416,1	Болт M4 x 16, черный	4
102	161.113000.04	Модуль электронного управления скоростью	1
103	2.05.049	Зажим, 200 мм	2
104	167.200005.20.203	Противопожарная перегородка, правая, серая, разъемная	1
105	167.200021.21	Пенопласт, правая противопожарная перегородка	1
106	161.200021.27	Кольцо пены, вентилятор двигателя, FR	1
107	1.5789.0608	Болт фланца, M6 X 8	3
108	161.200024.00.1	Опора, крышка воздушного направляющего устройства	1
109	ZM9000SEA	Двигатель, 550 куб. см	1
110	51.090006.00	Держатель, воздушный фильтр	1
111	161.190007.00	Крышка картера	1
112	1.5789.1022	Болт фланца, M10 X 22	4
113	161.191100.02	Компонент ротора, Ø175 X Ø225 X 120	1
114	161.191200.08	Статор в сборе, Ø230 X 120	1
115	161.191002.00	Крышка статора	1
116	2.08.113	Болт фланца, M10 X 340	1
117	161.190002.00	Крышка картера	1
118	2.08.110	Болт в сборе, M8 X 170	4
119	161.200109.04	Резиновая лента, 35 мм, FR	1
120	161.190300.00	Узел угольной щетки	1
121	122.190004.01	Зажим, угольная щетка	1
122	1.9074.15.0520	Винт/шайба, M5 x 20	1
123	161.190019.00	Фланцевая пластина, вентилятор	1
124	161.190001.00	Вентилятор ротора	1
125	1.5789.0629	Болт фланца, M6 x 29	6
126	5.1900.123	Красный провод, 1050 мм, аккумулятор	1
127	163.200013.01	Оболочка, провод, красный	2
128	163.200013.00	Оболочка, провод, черный	3
129	5.1900.124	Черный провод, 1050 мм, аккумулятор	1
130	169.200201.00.203	Левая крышка, серая	1
131	166.200021.14	Уплотнительная лента, левая крышка, 32 x 1090 x 15	1
132	169.200021.03	Акустическая панель, левая крышка опоры 1	1

№	Номер детали	Описание	Кол-во
133	169.200021.04	Акустическая панель, левая крышка опоры 2	1
134	2.08.055.1	Болт M6 x 14. Черный	8
135	166.200032.01	Направляющая рейка, левая	1
136	169.202200.00.203	Левая опорная крышка, серая	1
137	166.202300.00.203	Правая опорная крышка, серая	1
138	166.200032.02	Направляющая рейка, правая	1
139	167.200601.20.203	Центр основания, серый	1
140	161.201600.03	Опора, двигатель	1
141	1.6177.1,10	Контргайка M10, фланец	4
142	2.06.027	Зажим Ø12 x b8	4
143	717.070500.00	Топливный фильтр	1
144	5.1050.003	Переключатель	1
145	1.823.0306,1	Винт, M3 x 6	2
146	1.16674.0516	Болт с фланцем M5 x 16	2
147	161.210018.00	Крышка, клеммная колодка	1
148	161.210011.02	Клеммная колодка, 60 A, угол 90	1
149	161.201600.01	Опора, торцевой корпус	1
150	2.08.133	Болт с наружной резьбой, M5 x 50	2
151	165.200608.00	Система Anti Typhoon Sulk	4
152	165.201804.00	Втулка, устойчивая к тайфунам	4
153	161.200605.00	Крепление двигателя	4
154	166.201800.00	Пластиковый поддон, PP	1
155	1.5783.0825	Болт M8 x 25	8
156	166.200021.13	Уплотнительная лента, опорная пластина верхней крышки, 1	1
157	166.200021.09	Пенопласт, передняя крышка, огнестойкий	1
158	166.200109.07	Резиновая лента, 285 мм	1
159	166.200101.00.203	Передняя крышка, серая	1
160	166.200503.00	Передняя крышка, резиновая заглушка	1
161	ZM9000SEA.21.10	Проводка	1
162	1.97.1.06	Шайба Ø6	4
163	1.6182.06	Контргайка M6, фланец	4
164	161.200023.00.1	Масляный контейнер, черный	1
165	5.1900.074	Перемычка аккумулятора, 275 мм, 6 AWG	1

СХЕМА ДЕТАЛЕЙ ТОПЛИВНОГО БАКА

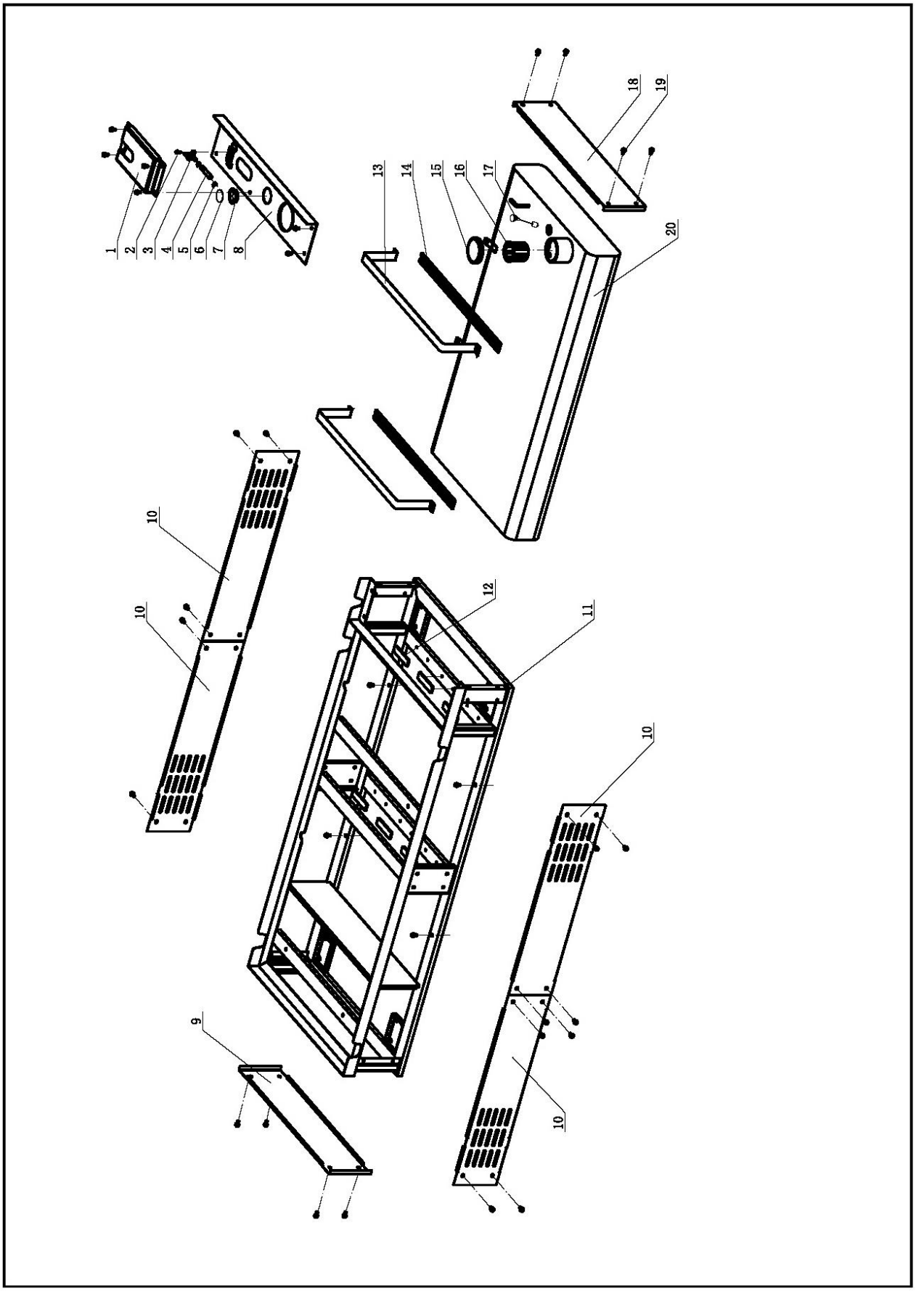

СПИСОК ДЕТАЛЕЙ ТОПЛИВНОГО БАКА

№	Номер детали	Описание	Кол-во
1	166.202506.00.2	Крышка масляного переключателя, черная	1
2	1.16674.0512,1	Болт фланца M5 x 12, черный	1
3	166.070400.00	Топливный клапан	1
4	172.070011.01	Топливная трубка, 65 мм	1
5	2.06.018	Зажим Ø10,5 × b8	2
6	166.202507.00	Акриловая пластина	1
7	166.202508.00	Акриловое уплотнительное кольцо	1
8	166.202502.00.2	Верхняя крышка, черная	1
9	166.202503.00.2	Левая крышка, черная	1
10	166.202501.00.2	Передняя крышка, черная	4
11	166.202505.00.2	Каркас, черный	1
12	122.201400.02	Резина, опора	6
13	166.070052.00.2	Лента давления топливного бака, черная	2
14	166.070053.00	Резиновая прокладка	2
15	122.070100.03	Крышка топливного бака	1
16	122.070300.02	Топливный фильтр	1
17	122.072000.06	Узел датчика уровня топлива	1
18	166.202504.00.2	Правая крышка, черная	1
19	1.5789.0612,1	Болт фланца M6 x 12, черный	34
20	166.071000.00.2	Топливный бак, 78 л, черный	1

СХЕМА ДЕТАЛЕЙ ДВИГАТЕЛЯ

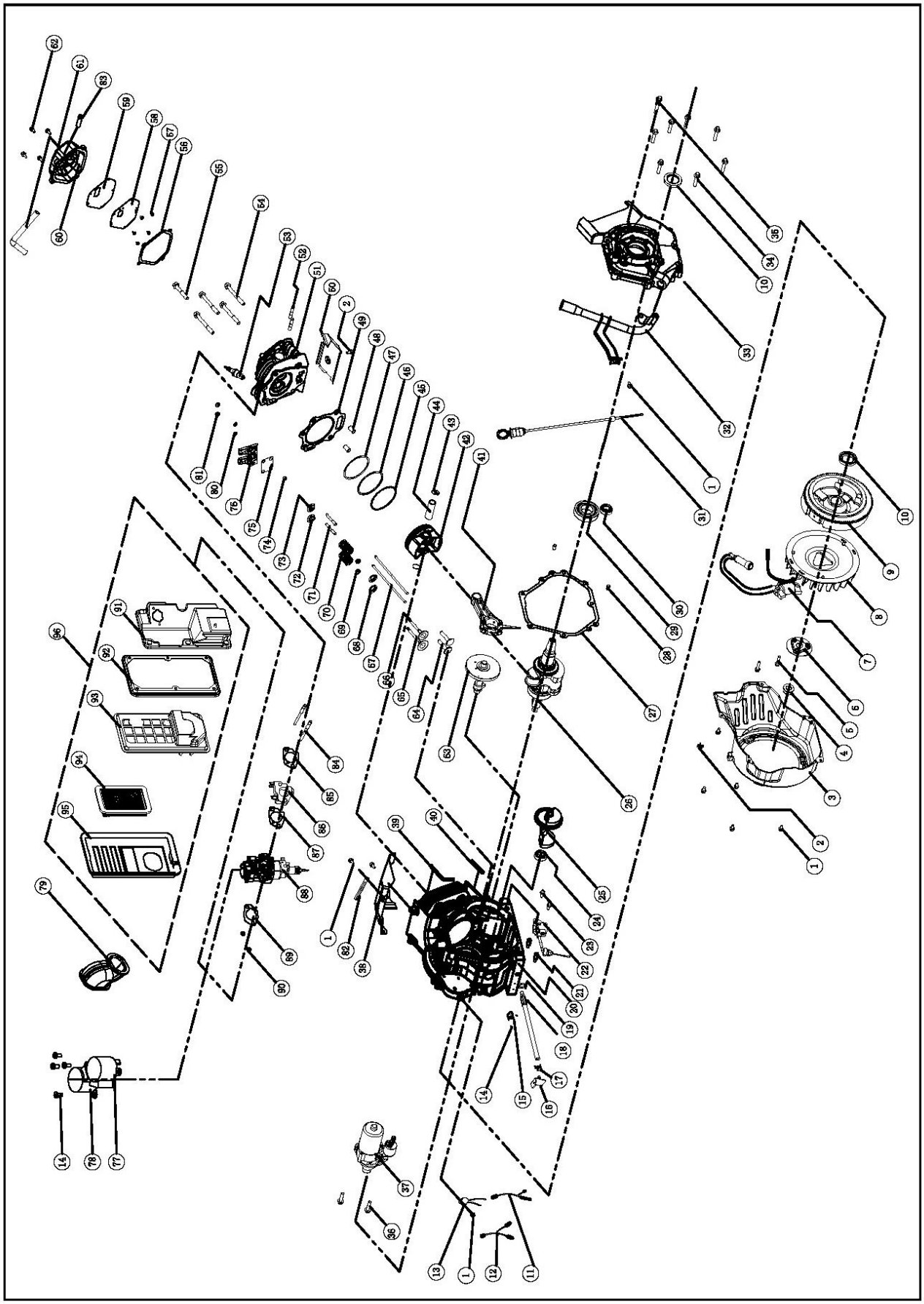

СПИСОК ДЕТАЛЕЙ ДВИГАТЕЛЯ

№	Номер детали	Описание	Кол-во
1	1.5789.0612	Болт с фланцем М6×12	8
2	2.05.001	Зажим (φ8)	1
3	51.080100.00.48	Крышка вентилятора	1
4	2.02.007	Гайка (М16×1,5)	1
5	1.5789.0629	Болт с фланцем 6×29	2
6	47.080005.00	Пластина, вентилятор	1
7	51.123000.01	Катушка зажигания	1
8	51.080001.00	Вентилятор охлаждения	1
9	46.120100.09	Маховик	1
10	2.11.007	Масляное уплотнение (φ35×φ52×8)	2
11	5.1900.209	Трехжильный провод, конец с пламегасителем	1
12	5.1900.208	Трехжильный провод, масляный разъем	1
13	21.120400.00	Диодный узел	1
14	1.823.0306,7	Винт М3 x 6	6
15	5.1050.003	Переключатель, температура масла	1
16	45.030200.00	Опора	1
17	2.06.013	Зажим Ø13.5 x b10	1
18	45.032000.02	Шланг, сливной	1
19	2.03.023	Шайба Ø12,5 x Ø20 x 2, сливной болт	1
20	51.030100.00.1	Картер	1
21	2.08.189	Изоляционный болт М6 x 20 + 10	2
22	45.127000.03	Датчик уровня масла	1
23	1.5789.0615	Болт с фланцем 6×15	2
24	1.276.6202	Подшипник 6202	2
25	51.050006.00	Балансир	1
26	51.050100.02	Коленчатый вал (HSB)	1
27	51.050100.00	Коленчатый вал	1
28	51.030008.00	Прокладка, крышка картера	1
29	2.04.001	Штифт (φ9×14)	2
30	1.276.6207,9	Подшипник 6207	1
31	51.031300.01.48	Масломерный щуп в сборе, желтый	1
32	51.031100.00	Трубка для заливки масла	1
33	51.030007.02	Крышка картера	1
34	1.5789.0840	Болт с фланцем 8×40	7
35	1.5789.0855	Болт с фланцем 8×55	1
36	1.5789.0835,6	Болт с фланцем М8 x 35	2
37	51.125000.04	Стартер	1
38	51.080300.02	Верхний воздуховод	1
39	51.030031.00	Уплотнительная лента, крышка картера	1
40	51.030031.01	Уплотнительная лента, крышка картера	1
41	51.050200.00	Шатун	1
42	51.050005.00.1	Поршень	1
43	2.09.004	Фиксатор (φ21×φ1)	2
44	45.050003.00	Штифт	1
45	51.050303.01	Кольцо, масляное	1
46	51.050302.01	Кольцо, второй поршень	1
47	51.050301.01	Кольцо, первый поршень	1
48	2.04.004	Штифт (φ12×20)	2

№	Номер детали	Описание	Кол-во
49	51.030009.00	Прокладка, головка цилиндра	1
50	51.080400.00	Воздушный направляющий канал, нижний	1
51	51.010100.00	Головка цилиндра	1
52	2.01.010	Шпилька. Болт (М8×35)	2
53	2.15.002	Свеча зажигания F6RTC	1
54	2.08.122	Болт с фланцем 10×95	4
55	2.08.122	Болт с фланцем 10×65	1
56	51.020002.00	Прокладка, крышка головки цилиндров	1
57	1.823.0408	Винт М4 x 8	5
58	51.030300.00	Крышка вентиляционной камеры в сборе	1
59	51.030022.00	Прокладка крышки вентиляционной камеры	1
60	51.021100.01	Крышка головки цилиндров	1
61	45.020001.03	Дыхательная трубка	1
62	1.5789.0620	Болт с фланцем 6×20	4
63	51.041000.00	Распредвал	1
64	45.040013.00	Подъемник клапана	2
65	51.040002.00	Клапан, впускной	1
66	47.040006.00	Клапан, выпускной	1
67	51.040005.00	Толкатель	2
68	45.040015.00	Фиксатор, пружина клапана (вниз)	2
69	45.040017.00	Масляный уплотнитель клапана	2
70	45.040003.00	Пружина клапана	2
71	21.040010.00	Болт, коромысло	2
72	45.040001.00	Фиксатор, пружина впускного клапана (верхняя)	1
73	45.040007.00	Фиксатор, пружина выпускного клапана (верхняя)	1
74	45.040008.00	Ротатор, выпускной клапан	1
75	51.040004.00	Толкатель направляющей пластины	1
76	51.040200.00	Сборка коромысла	1
77	166.132200.02	Шаговый двигатель	1
78	166.132200.01	Шаговый двигатель	1
79	167.090004.00	Трубка, воздушный фильтр	1
80	1.97.1.06	Шайба Ø6	2
81	1.6177.1,06	Гайка фланца М6	2
82	2.05.050	Проволочный зажим	1
83	717.030103.30	Труба	1
84	2.01.008	Шпилька М6 x М8 x 105	2
85	51.130002.20	Прокладка, изолятор	1
86	51.130001.00	Изолятор, карбюратор	1
87	51.130003.20	Прокладка карбюратора	1
88	51.131000.14	Карбюратор	1
89	50.130004.20	Прокладка, воздушный фильтр	1
90	1.6177.06	Гайка фланца М6	2
91	51.091100.00	Основание, воздушный фильтр	1
92	45.091002.20	Уплотнение, воздухоочиститель	1
93	45.091001.20	Сепаратор, воздухоочиститель	1
94	45.091003.20	Элемент, воздухоочиститель	1
95	51.091200.03	Крышка, воздухоочиститель	1
96	51.091000.03	Узел воздушного фильтра	1

ЭЛЕКТРИЧЕСКАЯ СХЕМА

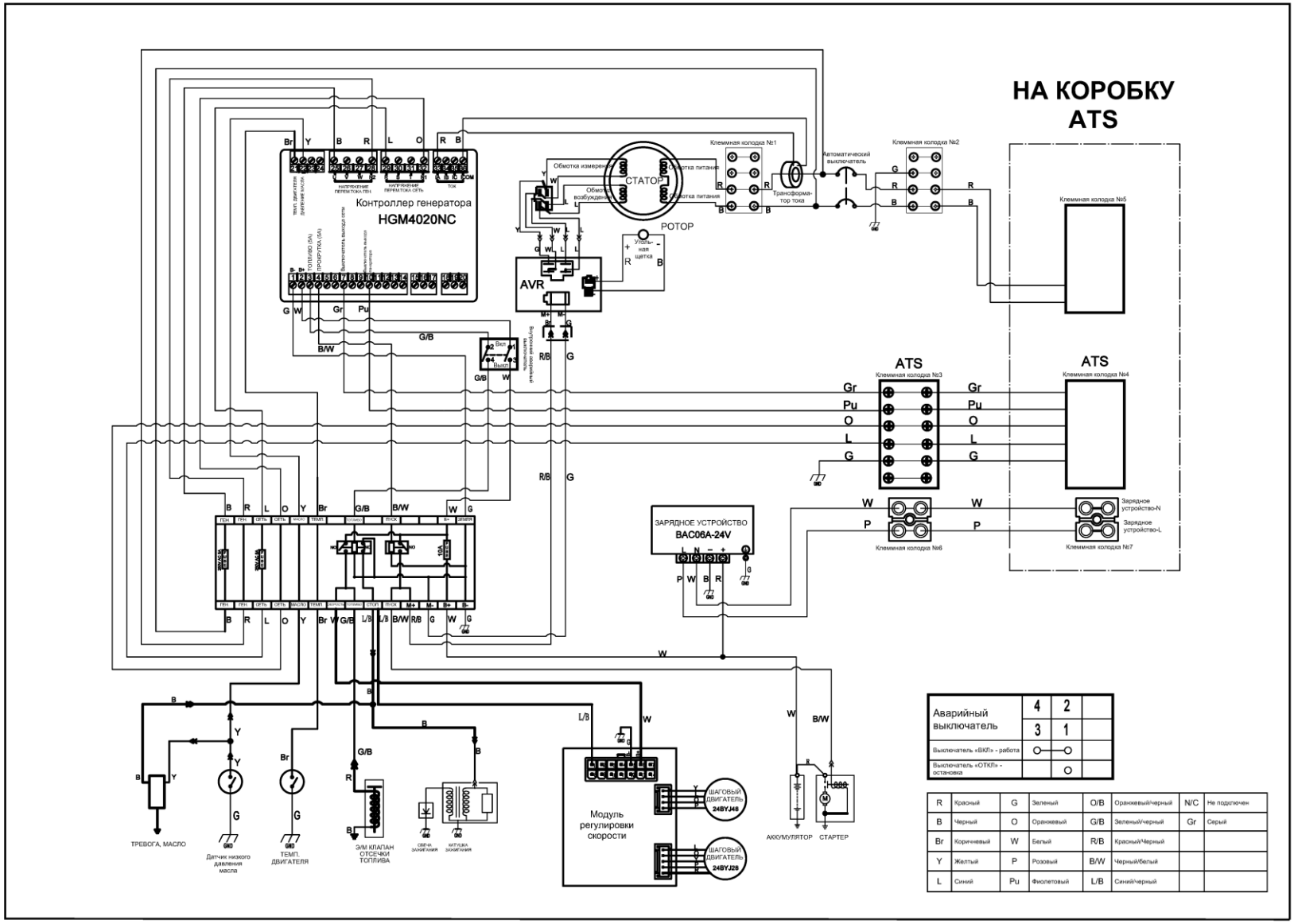

R	Красный	G	Зеленый	O/B	Оранжевый/черный	N/C	Не подключен
B	Черный	O	Оранжевый	G/B	Зеленый/черный	Gr	Серый
Br	Коричневый	W	Белый	R/B	Красный/Черный		
Y	Желтый	P	Розовый	B/W	Черный/белый		
L	Синий	Pu	Фиолетовый	L/B	Синий/черный		